# VENTOUSE AUTO-REGLABLE

## Description



La ventouse auto-réglable Alizé est conçue pour assurer une extraction d'air constante et maîtrisée dans les systèmes de ventilation. Grâce à son système intégré, elle maintient automatiquement un débit d'air stable indépendamment des variations de pression dans le réseau.

Cette fonctionnalité garantit une ventilation efficace, un meilleur confort et une optimisation des performances énergétiques du système.

Son design compact et discret permet une intégration facile en façade ou en conduit, tout en offrant une protection contre les infiltrations d'air extérieur, de poussières et d'insectes.

## Avantage

- Débit d'air constant automatiquement
- Aucune régulation manuelle nécessaire
- Amélioration du confort et de la qualité d'air
- Réduction des pertes énergétiques
- Installation simple et rapide
- Design discret et moderne

## Application

- Débit d'air constant automatiquement
- Aucune régulation manuelle nécessaire
- Amélioration du confort et de la qualité d'air
- Réduction des pertes énergétiques
- Installation simple et rapide
- Design discret et moderne

## Composants

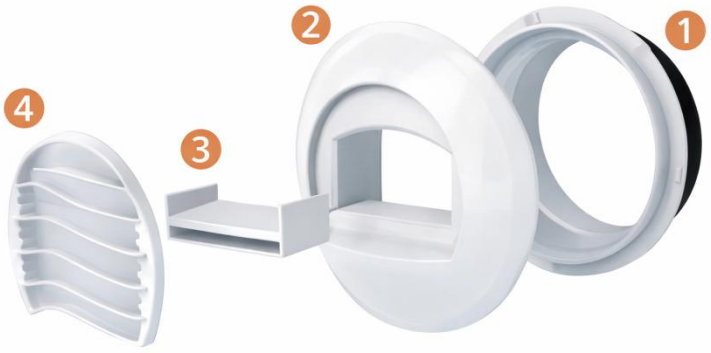


1. **Manchette Ø 125 avec joint à lèvre**
   Assure une fixation étanche dans le conduit circulaire (livrée séparément).
2. **Corps de la bouche**
   Élément principal garantissant la diffusion de l'air.
3. **Module de régulation**
   Permet d'ajuster le débit d'air avec précision.
4. **Grille amovible**
   Facilite l'entretien et protège contre les impuretés.

La bouche ALIZÉ AUTO est disponible dans les débits suivants : 15, 30, 45, 60, 75, 90 et 120 m3 /h

## Dimensions

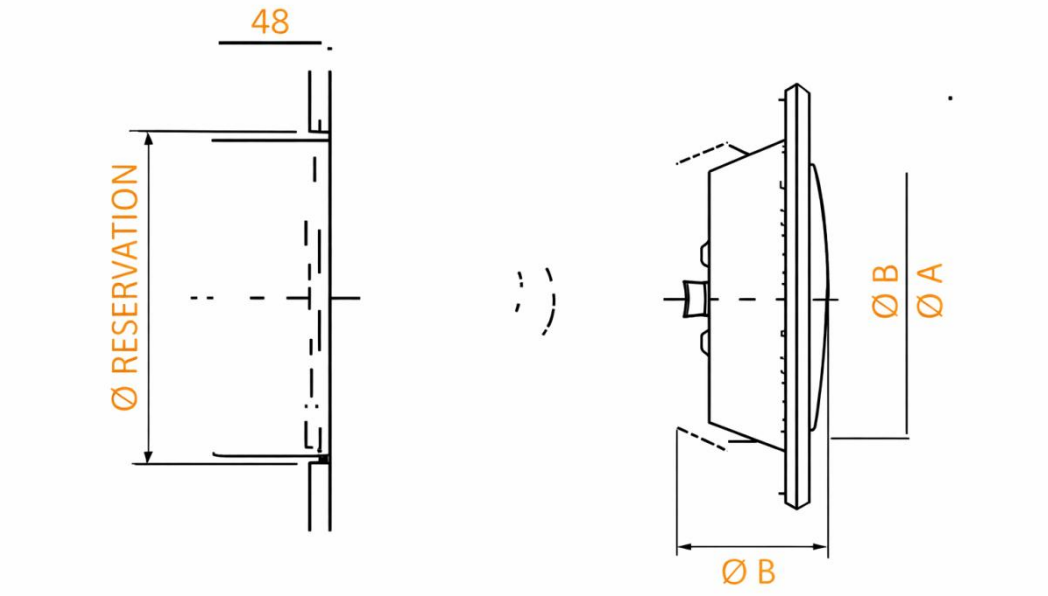


| Modèle | Ø A (mm) | Ø B (mm) | Ø Réservation (mm) |
|---|---|---|---|
| **ALIZEE-90** | 115 | 62 | 85 |
| **ALIZEE-100** | 138 | 75 | 105 |
| **ALIZEE-125** | 164 | 100 | 130 |
| **ALIZEE-150** | 202 | 120 | 155 |
| **ALIZEE-160** | 211 | 130 | 165 |
| **ALIZEE-200** | 248 | 158 | 205 |

## Diagramme

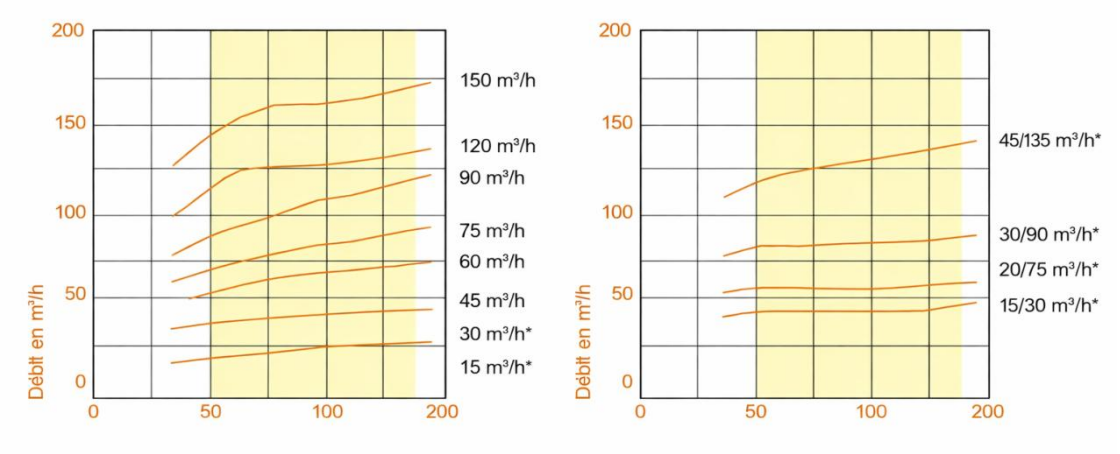

## Entretien

Afin de conserver le maximum d'efficacité, il est recommandé de procéder à un nettoyage périodique :

- Retirer la **grille (4)** et le **module de régulation (3)** du corps de la bouche (retirer la bouche de la manchette si nécessaire)
- La **manchette (1)** ne doit pas être déposée du conduit
- Nettoyer l'ensemble, soit dans la partie haute d'un lave-vaisselle, soit manuellement à l'eau savonneuse, sans démonter le module de régulation
- Remonter la bouche après nettoyage

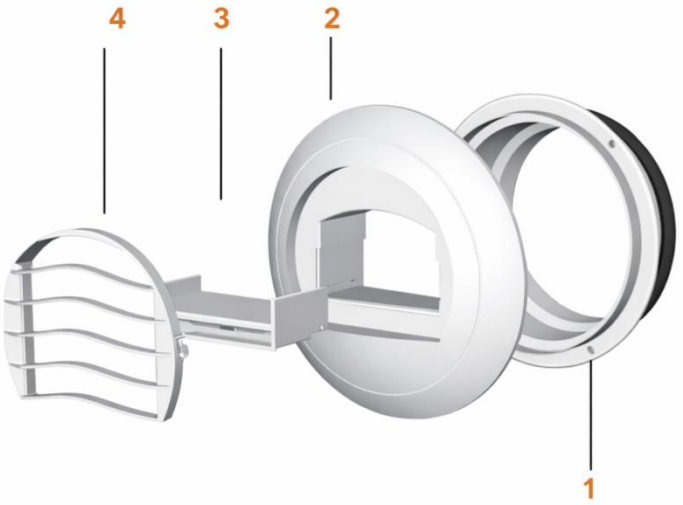


## Tableau de sélection

| Dimensions (mm) | Q ($m^3/h$) | Lwa dB(A) | ΔP (Pa) |
|---|---|---|---|
| **80** | 45<br>60<br>70 | 20<br>25<br>30 | 18<br>28<br>43 |
| **100** | 65<br>75<br>90 | 20<br>25<br>30 | 36<br>49<br>68 |
| **125** | 110<br>135<br>160 | 20<br>25<br>30 | 27<br>38<br>55 |
| **150** | 120<br>145<br>160 | 20<br>25<br>30 | 25<br>37<br>50 |
| **160** | 125<br>150<br>170 | 20<br>25<br>30 | 26<br>37<br>52 |
| **200** | 215<br>250<br>290 | 20<br>25<br>30 | 31<br>45<br>58 |