VENTILO CONVECTEUR

GAINABLE



Caractéristiques principales



200 / 300 / 400 / 500 / 600
800 / 1000 / 1200 CFM



RM05+
(optionnel)

+



Kit FCU
(optionnel)



KJRP-86I / MFK-
(optionnel)

- 3 ou 4 rangées pour les systèmes à 2 tubes et 3 rangées pour les systèmes à 4 tubes.
- Versions pour le type de température standard, A4 et à grande différence.
- Filtre lavable : Le filtre à cadre en fer est standard, et le filtre à cadre en aluminium peut être personnalisé.
- Compatible avec deux types de retour d'air : Le retour arrière est standard, le retour inférieur est optionnel.
- Les raccords de tuyauterie à gauche ou à droite sont facilement modifiables.
- L'AEH est en option (pour les conduits à 3 rangs et à 4 rangs).

Conception mince et compacte pour un espace limité, avec distribution par gaine dans l'espace intérieur.

Design compact

241mm sur tous les modèles, convient aux emplacements avec un espace limité.

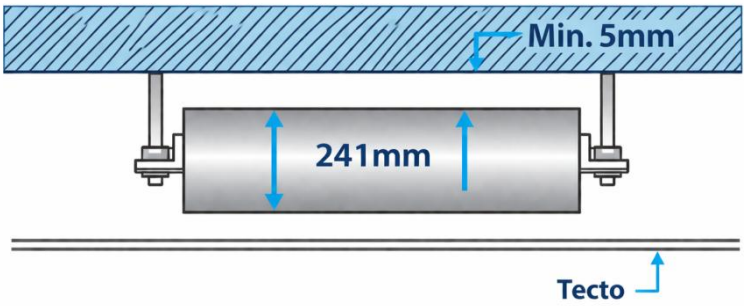

Installation flexible

Possibilité d'installer des tuyaux à gauche ou à droite.

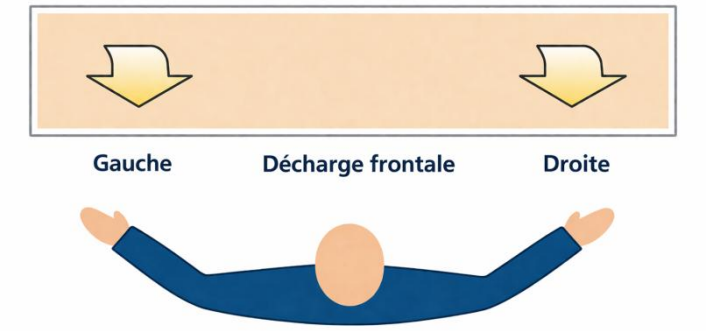

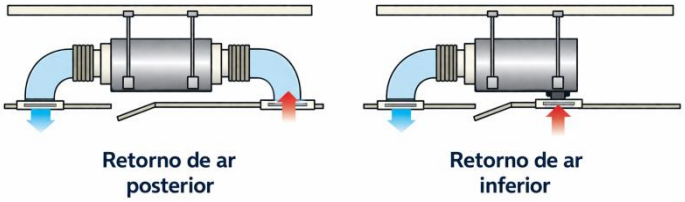

Afin de permettre une plus grande flexibilité d'adaptation à différentes situations d'installation, le retour d'air peut être effectué par la partie arrière ou inférieure.

Plateau de condensats

Le plateau de condensats pour protéger le plafond des condensats est optionnel.

Solutions de contrôle

Les séries de gaines contrôlées par un contrôleur câblé, un contrôleur central ou un BMS doivent être personnalisées avec le FCU KIT.

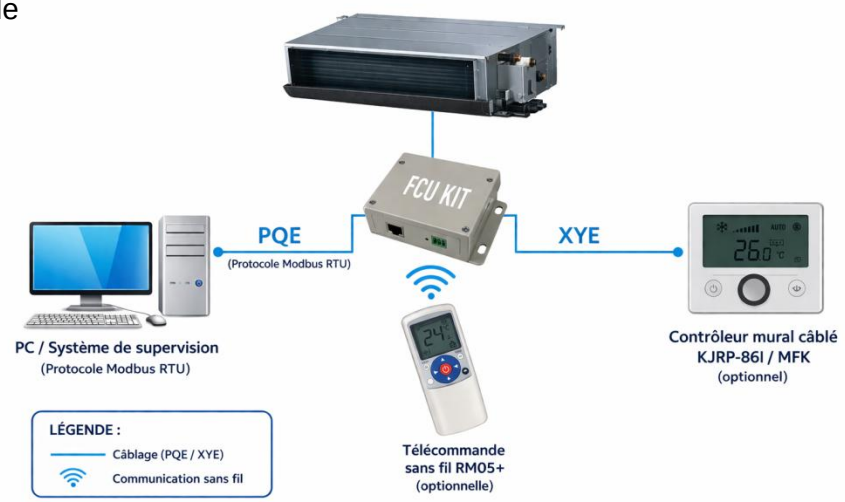

POWERS

Entrée de l’air neuf

Une porte externe réservée à l’admission d’air neuf permet d’insuffler directement l’air dans l’unité, sans nécessiter un système de ventilation séparé.



Orifice externe disponible dans l’unité (les accessoires nécessaires doivent être acquis et installés localement).
L’entrée d’air neuf doit représenter jusqu’à 20% du débit d’air total.

Filtres lavables

La structure du filtre en acier est standard, avec la possibilité d’opter pour une structure en aluminium. En option, l’unité peut être équipée d’une bride d’insufflation d’air ou d’un filtre de reprise multidirectionnel.

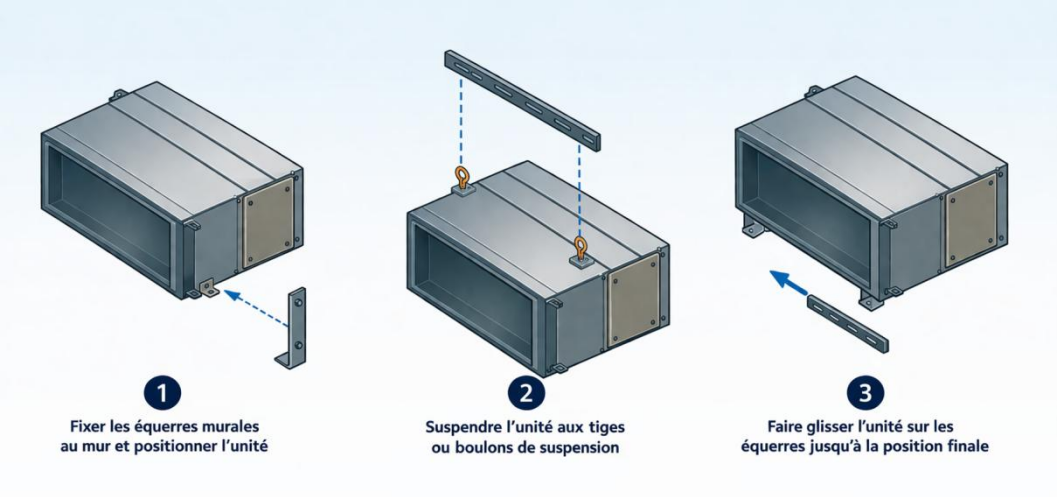

Caractéristiques techniques



			PKT3-200G12-CL	PKT3-300G12-CL	PKT3-400G12-CL	PKT3-500G12-CL	PKT3-600G12-CL
Power supply	V/Ph/Hz		220-240/1/50				
Air Flow (H/M/L)	m³/h		340/257/172	510/384/256	680/516/344	850/643/429	1020/784/523
	CFM		200/151/101	300/226/151	400/303/202	500/379/252	600/461/308
Standard external static pressure	Pa		12	12	12	12	12
Cooling	Capacity (H/M/L)	kW	2.35/2.00/1.50	3.40/2.90/2.21	4.41/3.77/2.90	5.00/4.27/3.36	6.00/5.16/4.06
	Water flow rate (H/M/L)	m³/h	0.40/0.34/0.26	0.58/0.50/0.38	0.76/0.65/0.50	0.86/0.73/0.58	1.03/0.89/0.70
	Water pressure (H/M/L)	kPa	24/20/15	24/19/14	24/21/16	30/23/18	38/28/25
Heating	Capacity (H/M/L)	kW	3.90/3.09/2.15	5.67/4.52/3.18	7.35/5.89/4.19	8.60/6.93/5.03	9.98/8.14/5.96
	Water flow rate (H/M/L)	m³/h	0.66/0.53/0.37	0.96/0.77/0.54	1.25/1.00/0.71	1.46/1.18/0.86	1.70/1.38/1.01
	Water pressure (H/M/L)	kPa	20/16/12	20/16/12	20/17/13	24/19/15	31/23/20
Power Input (H/M/L)	W		36/25/23	50/28/23	60/47/39	74/69/53	93/68/56
Auxiliary electric heater(AEH)	W		500	600	1000	1000	1500
Current Input (H/M/L)	A		0.16/0.11/0.10	0.23/0.13/0.10	0.27/0.21/0.18	0.34/0.31/0.24	0.42/0.31/0.25
Sound pressure level (H/M/L)	dB(A)		35/26.5/23.5	39/27.5/26	41/30.5/24	43/34/28.5	45/36.6/31
Fan motor	Type		Low noise 3-speed fan motor				
	Quantity		1				
Fan	Type		Centrifugal, forward-curved Blades				
	Quantity		1	2	2	2	2
Coil	Row		3				
	MAX. working pressure	MPa	1,6	1,6	3	1,6	1,6
	Diameter	mm	7	7	7	7	7
Dimensions(WxHxD)	CB	mm	632x243x482	773x243x482	908x243x482	908x243x482	1003x243x482
Packing size(WxHxD)	CB	mm	698x270x520	843x270x520	978x270x520	978x270x520	1073x270x520
Net weight	CB	kg	12,3	14,7	17,6	17,6	18,8
Gross weight	CB	kg	14,4	16,9	20,2	20,2	21,5
Water Inlet/outlet pipe		Inch	RC3/4	RC3/4	RC3/4	RC3/4	RC3/4
Drain pipe		Inch	RC3/4	R3/4	R3/4	RC3/4	R3/4

Caractéristiques techniques



Model name			PKT3-700G12-CL	PKT3-800G12-CL	PKT3-1000G12-CL	PKT3-1200G12-CL	PKT3-1400G12-CL
Power supply	V/Ph/Hz		220-240/1/50				
Air flow (H/M/L)	m³/h		1150/866/578	1360/1031/687	1650/1247/831	2040/1544/1029	2380/1785/1190
Air flow (H/M/L)	CFM		677/510/340	800/607/404	971/734/489	1200/909/606	1400/1051/700
Standard external static pressure	Pa		12	12	12	12	12
Cooling	Capacity (H/M/L)	kW	7.05/6.00/4.68	8.03/6.87/5.40	9.00/7.84/6.17	11.20/9.75/7.67	13.00/11.30/8.90
	Water flow rate (H/M/L)	m³/h	1.21/1.03/0.80	1.38/1.18/0.93	1.55/1.35/1.06	1.93/1.68/1.32	2.24/1.94/1.53
	Water pressure (H/M/L)	kPa	28/22/18	40/31/25	38/30/22	40/32/24	50/39/31
Heating	Capacity (H/M/L)	kW	11.71/9.39/6.81	13.61/10.98/8.02	15.61/12.82/9.36	19.21/15.78/11.53	22.17/18.23/13.37
	Water flow rate (H/M/L)	m³/h	1.99/1.60/1.16	2.31/1.87/1.36	2.65/2.18/1.59	3.27/2.68/1.96	4.62/3.10/2.27
	Water pressure (H/M/L)	kPa	23/18/15	32/25/20	31/24/18	32/26/20	40/32/25
Power input (H/M/L)	W		112/97/80	130/114/95	147/118/94	183/133/112	221/177/140
Auxiliary electric heater(AEH)	W		1500	2000	2000	2500	2500
Current Input (H/M/L)	A		0.51/0.44/0.36	0.59/30.52/0.43	0.67/0.54/0.43	0.83/0.60/0.51	1.00/0.80/0.64
Sound pressure level (H/M/L)	dB(A)		46/38/30	46/39.1/30	48/40.7/33	50/42.6/33	52/47.1/34
Fan motor	Type		Low noise 3-speed fan motor				
	Quantity		1	1	1	2	2
Fan	Type		Centrifugal, forward-curved Blades				
	Quantity		2	3	3	4	4
Coil	Flow		3	3	3	3	3
	MAX. working pressure	MPa	1,6	1,6	1,6	1,6	1,6
	Diameter	mm	7	7	7	7	7
Dimensions(W×H×D)	CB	mm	1178×243×482	1368×243×482	1368×243×482	1658×243×482	1898×243×482
Packing size(W×H×D)	CB	mm	1248×270×520	1438×270×520	1438×270×520	1728×270×520	1968×270×520
Net weight	CB	kg	21,4	25,5	26	33,8	35,3
Gross weight	CB	kg	24,5	29,1	29,7	39,5	39,8
Water Inlet/outlet pipe		Inch	RC3/4	RC3/4	RC3/4	RC3/4	RC3/4
Drain pipe		Inch	R3/4	R3/4	R3/4	R3/4	R3/4

Caractéristiques techniques



Model name			MKT3-200G50-CL	MKT3-300G50-CL	MKT3-400G50-CL	MKT3-500G50-CL	MKT3-600G50-CL
Power supply	V/Ph/Hz		220-240/1/50	220-240/1/50	220-240/1/50	220-240/1/50	220-240/1/50
Air flow (H,M,L)	m³/h		340/257/172	510/385/257	680/510/340	850/643/429	1020/799/533
	CFM		200/151/101	300/226/151	400/303/202	500/379/252	600/470/313
Standard external static pressure	Pa		50	50	50	50	50
Cooling	Capacity (H,M,L)	kW	2.50/2.10/1.56	3.40/2.90/2.20	4.41/3.77/2.90	5.00/4.27/3.36	6.00/5.19/4.08
	Water flow rate (H,M,L)	m³/h	0.43/0.36/0.27	0.58/0.50/0.38	0.76/0.65/0.50	0.86/0.73/0.58	1.03/0.89/0.70
	Water pressure (H,M,L)	kPa	27/24/19	24/19/14	23/19/14	22/19/15	21/18/13
Heating	Capacity (H,M,L)	kW	4.10/3.20/2.20	5.67/4.52/3.17	7.35/5.89/4.19	8.60/6.93/5.03	9.98/8.19/6.01
	Water flow rate (H,M,L)	m³/h	0.70/0.54/0.37	0.96/0.77/0.54	1.25/1.00/0.71	1.46/1.18/0.86	1.70/1.38/1.01
	Water pressure (H,M,L)	kPa	22/20/16	20/16/12	20/17/13	24/19/15	31/23/20
Power input (H,M,L)	W		48/38/31	64/50/38	81/64/57	97/65/55	114/85/76
Auxiliary electric heater(AEH)	W		500	600	1000	1000	1500
Current input (H,M,L)	A		0.22/0.17/0.14	0.29/0.23/0.17	0.37/0.29/0.26	0.44/0.30/0.25	0.52/0.39/0.35
Sound pressure level (H,M,L)	dB(A)		40/32/24	42/34/31	44/37/37	46/40/33	47/40/35
Fan motor	Type		Low noise 3-speed fan motor				
	Quantity		1	1	1	1	1
Fan	Type		Centrifugal, forward-blades				
	Quantity		1	2	2	2	
Coil	Row		3	3	3	3	3
	MAX. working pressure	Mpa	1,6	1,6	1,6	1,6	1,6
	Diameter	mm	7	7	7	7	7
Dimensions(W×H×D)	CB	mm	632×243×482	773×243×482	908×243×482	908×243×482	1003×243×482
Packing size(W×H×D)	CB	mm	698×270×520	843×270×520	978×270×520	978×270×520	1073×270×520
Net weight	CB	kg	12,3	14,7	17,6	17,6	18,8
Gross weight	CB	kg	14,4	16,9	20,2	20,2	21,5
Water inlet/outlet pipe		inch	RC3/4	RC3/4	RC3/4	RC3/4	RC3/4
Drain pipe		inch	R3/4	R3/4	R3/4	R3/4	R3/4

Caractéristiques techniques



Model name			MKT3-700G50-CL	MKT3-800G50-CL	MKT3-1000G50-CL	MKT3-1200G50-CL	MKT3-1400G50-CL
Power supply	V/Ph/Hz						
Air flow (H,M,L)	m³/h		1190/896/598	1360/1031/687	1700/1284/856	2040/1544/1029	2380/1791/1194
	CFM		700/528/352	800/607/404	1000/756/504	1200/909/606	1400/1054/703
Standard external static pressure	Pa		50	50	50	50	50
Cooling	Capacity (H,M,L)	kW	7.20/6.13/4.79	8.03/6.87/5.40	9.27/8.08/6.35	11.20/9.75/7.67	13.00/11.30/8.91
	Water flow rate (H,M,L)	m³/h	1.24/1.05/0.82	1.38/1.18/0.93	1.59/1.39/1.09	1.93/1.68/1.32	2.24/1.94/1.53
	Water pressure (H,M,L)	kPa	30/23/20	40/31/25	40/31/24	40/32/24	50/39/31
Heating	Capacity (H,M,L)	kW	12.00/9.66/7.01	13.60/10.98/8.02	16.00/13.16/9.61	19.20/15.78/11.53	22.16/18.25/13.39
	Water flow rate (H,M,L)	m³/h	2.04/1.64/1.19	2.31/1.87/1.36	2.72/2.24/1.63	3.26/2.68/1.96	3.77/3.10/2.27
	Water pressure (H,M,L)	kPa	24/19/16	32/25/20	32/25/19	32/26/20	40/32/25
Power input (H,M,L)	W		131/110/80	169/122/83	204/141/125	243/173/128	291/239/221
Auxiliary electric heater(AEH)	W		1500	2000	2000	2500	2500
Current input (H,M,L)	A		0.60/0.50/0.36	0.77/0.55/0.38	0.93/0.64/0.57	1.10/0.79/0.58	1.32/1.18/1.00
Sound pressure level (H,M,L)	dB(A)		48/43/37	50/39/36	51/45/40	52/46/40	53/49/42.5
Fan motor	Type		Low noise 3-speed fan motor				
	Quantity		1	1	1	2	2
Fan	Type		Centrifugal, forward-blades	Centrifugal, forward-blades	Centrifugal, forward-blades	Centrifugal, forward-blades	Centrifugal, forward-blades
	Quantity		3	3	4	3	
Coil	Row		3	3	3	3	3
	MAX. working pressure	Mpa	1,6	1,6	1,6	1,6	1,6
	Diameter	mm	7	7	7	7	7
Dimensions(W×H×D)	CB	mm	1178×243×482	1368×243×482	1368×243×482	1658×243×482	1898×243×482
Packing size(W×H×D)	CB	mm	1248×270×520	1438×270×520	1438×270×520	1728×270×520	1968×270×520
Net weight	CB	kg	21,4	25,5	26	33,8	35,3
Gross weight	CB	kg	24,5	29,1	29,7	39,5	39,8
Water inlet/outlet pipe		inch	R3/4	R3/4	R3/4	R3/4	R3/4
Drain pipe		inch	R3/4	R3/4	R3/4	R3/4	R3/4

GAINABLE À HAUTE PRESSION STATIQUE







Caractéristiques principales

- Grand débit d'air et haute capacité avec une pression statique élevée (jusqu'à **100 Pa**).
- Filtre à air facilement démontable pour un nettoyage et un remplacement simplifié.
- Chauffage électrique d'appoint (AEH) disponible en option.
- Reprise d'air arrière standard avec plénum et filtre intégrés.
- Commande filaire **220 V** disponible en option.
- Bac à condensats renforcé de série pour une meilleure protection du plafond.
- Moteur à **4 vitesses**, avec mode **super haute vitesse**.
- Raccordement des tuyauteries possible à gauche ou à droite de l'unité.



Caractéristiques techniques

Model			PKT3H-800G70	PKT3H-1000G70	PKT3H-1200G70	PKT3H-1400G70
Power supply		V/Ph/Hz	220-240/1/50			
Air flow (H/M/L)		m^3/h	1360/1220/1090	1700/1530/1380	2040/1880/1610	2380/2120/1860
		CFM	800/720/640	1000/900/810	1200/1105/950	1400/1250/1095
Standard external static pressure		Pa	70	70	70	70
Cooling	Capacity (H/M/L)	kW	6.6/6.37/6.12	8.8/8.19/7.57	10/9,44/8,53	12/11,47/10,24
	Water flow rate	m^3/h	1.13/1.09/1.05	1.61/1.59/1.51	1,72/1,62/1,52	2,00/1,97/1,76
	Water pressure drop	kPa	14.5/11.7/13.2	35.2/34.0/30.8	35,3/33,5/31,4	52,1/48,1/44,3
Heating	Capacity (H/M/L)	kW	9.7/8.54/7.18	13.2/11.48/9.9	15/12,9/11,25	17,9/15,75/13,6
	Water flow rate	m^3/h	1.48/1.44/1.20	2.20/1.95/1.68	2,55/2,19/1,90	3,00/2,60/2,30
	Water pressure drop	kPa	25.5/24.2/22.8	42.8/40.8/36.5	55,5/52,8/48,1	47,3/45,5/41,9
Power input (H/M/L)		W	320/300/285	350/320/300	350/320/290	350/320/285
Auxiliary electric heater (AEH)		W	5000	5000	5000	5000
Sound pressure level		dB(A)	49/42/35	50/43/36	51/44/37	52/45/38
Fan motor		Type		Low noise 3-speed fan motor		
		Quantity	1	1	1	1
Fan		Type	Centrifugal, forward-curved Blades	Centrifugal, forward-curved Blades	Centrifugal, forward-curved Blades	Centrifugal, forward-curved Blades
		Quantity	1	1	1	1
Coil	Row		2	3	3	4
	Max. working pressure	MPa	1.6	1.6	1.6	1.6
	Diameter	mm	Φ9.52	Φ9.52	Φ9.52	Φ9.52
Net dimensions(W×H×D)		mm	946×400×816	946×400×816	946×400×816	946×400×816
Packing size (non-AEH/with-AEH)		mm	Left connection: 1075×480×857/1075×480×925			
Net weight (non-AEH/with-AEH)		kg	50/53	52/55	52/55	54/57
Gross weight (non-AEH/with-AEH)		kg	55/58	57/60	57/60	59/62
Water inlet/outlet pipe		inch	RC3/4	RC3/4	RC3/4	RC3/4
Drain pipe		inch	ZG5/4	ZG5/4	ZG5/4	ZG5/4

Caractéristiques techniques



Model			PKT3H-1600G100	PKT3H-1800G100	PKT3H-2200G100
Power supply		V/Ph/Hz	220-240/1/50		
Air flow (H/M/L)		m³/h	2720/2450/2170	3060/2750/2450	3740/3360/2990
		CFM	1600/1440/1280	1800/1620/1440	2200/1980/1760
Standard external static pressure		Pa	100	100	100
Cooling	Capacity (H/M/L)	kW	14.1/13.03/11.87	15.8/14.6/13.46	19,9/18,58/17,24
	Water flow rate	m³/h	2.40/2.24/2.00	2.70/2.50/2.30	3,16/2,90/2,59
	Water pressure drop	kPa	86.0/73.4/60.7	129.0/113.0/100.1	147,9/124,2/98,6
Heating	Capacity (H/M/L)	kW	21.2/18.23/15.69	23.8/20.94/17.85	30/26,7/22,5
	Water flow rate	m³/h	3.60/3.00/2.60	4.00/3.40/3.00	5,00/4,50/3,80
	Water pressure drop	kPa	87.8/75.1/63.0	168.0/147.0/127.2	163,7/130,9/102,0
Power input (H/M/L)		W	550/520/500	800/680/620	950/860/760
Auxiliary electric heater (AEH)		W	9500	9500	9500
Sound pressure level		dB(A)	54/47/40	60/53/46	61/54/47
Fan motor		Type	Low noise 3-speed fan motor		
		Quantity	1	1	1
Fan		Type	Centrifugal, forward-curved Blades	Centrifugal, forward-curved Blades	Centrifugal, forward-curved Blades
		Quantity	2	2	2
Coil	Row		3	3	3
	Max. working pressure	MPa	1.6	1.6	1.6
	Diameter	mm	Φ9.52	Φ9.52	Φ9.52
Net dimensions(W×H×D)		mm	1290×400×809	1290×400×809	1290×400×809
Packing size (non-AEH/with-AEH)		mm	Left connection: 1448×460×877/1448×460×950		
Net weight (non-AEH/with-AEH)		kg	76/82	76/82	76/82
Gross weight (non-AEH/with-AEH)		kg	83/89	83/89	83/89
Water inlet/outlet pipe		inch	RC3/4	RC3/4	RC3/4
Drain pipe		inch	ZG5/4	ZG5/4	ZG5/4