VENTILATEUR AXIAL DE CONDUIT

Description

Ce ventilateur offre un débit d'air important avec de faibles vibrations et un faible niveau sonore, garantissant un fonctionnement fiable et stable. Il est spécialement conçu pour la ventilation et la dissipation thermique dans les applications industrielles. Il convient parfaitement aux équipements électroniques, médicaux et informatiques, ainsi qu'aux machines à souder. Il est également adapté pour la ventilation, l'aération et la purification de l'air dans les bâtiments et les usines.



Composition

- Moteur asynchrone monophasé à condensateur à rotor externe ou moteur asynchrone triphasé
- Carter cylindrique à double bride
- Grille de support
- Hélice

Caractéristiques techniques

Modèle	Tension (V) Fréquence (Hz)	Courant (A)	Puissance (W)	Vitesse (RPM)	Débit d'air (m3/h)	Capacité (uF)	Niveau sonore Db(A)	Pression (Pa)
FZY-4E200	220-50	0.24	55	1430	510	2	63	30
FZY-4E250	220-50	0.26	60	1320	1300	2	55	35
FZY-4E300	220-50	0.35	75	1340	2200	3	61	50
FZY-4E350	220-50	0.70	140	1340	2500	4	62	140
FZY-4E400	220-50	0.85	185	1340	4150	6	68	160
FZY-4E500	220-50	1.49	320	1310	8000	8	73	170
FZY-4E600	220-50	3.10	680	1320	12000	10	74	300

Dimensions

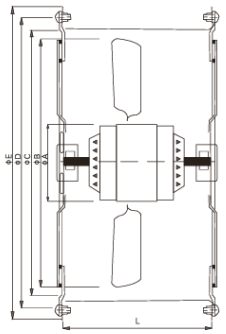

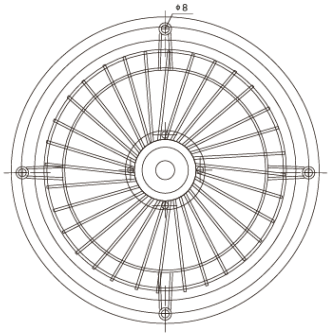

Modèle	Diamètre	A	B	C	D	E	L
FZY-200	200	Ø92	Ø 200	Ø 210	Ø 230	Ø 250	170
FZY-250	250	Ø 92	Ø 250	Ø 265	Ø 285	Ø 310	170
FZV-300	300	Ø 92	Ø 300	Ø 316	Ø 330	Ø 360	170
FZY-350	350	Ø 102	Ø 350	Ø 365	Ø 385	Ø 410	170
FZV-400	400	Ø 102	Ø 400	Ø 415	440	Ø 460	170
FZY-500	500	Ø 122	Ø 500	Ø 520	Ø 540	Ø 665	200
FZY-600	600	Ø 138	Ø 600	Ø 620	Ø 640	Ø 690	270

Courbes techniques

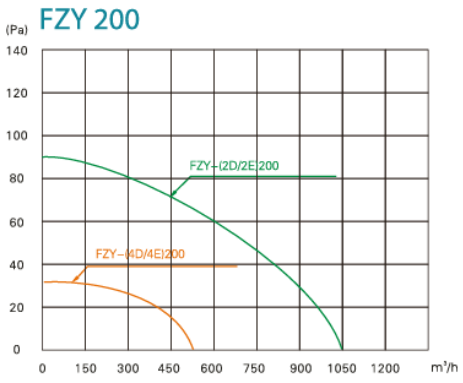

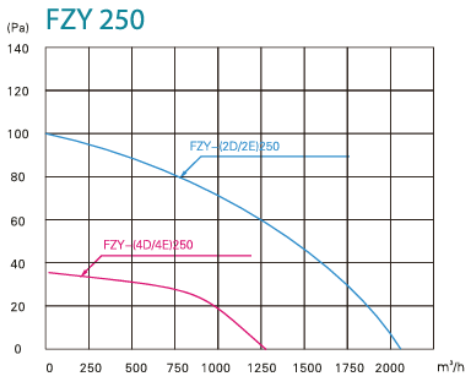

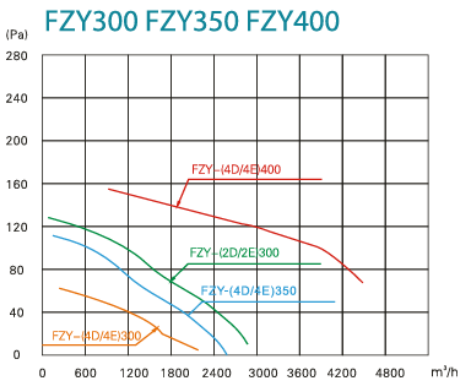

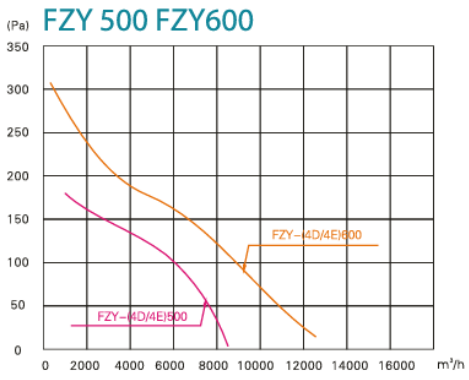

POWERS