VENTILATEUR EN LIGNE SILNCIEUX



Description

Le ventilateur de gaine silencieux est fabriqué en polypropylène (PP) durable.
Ce ventilateur de gaine fonctionne efficacement dans une plage de températures allant de -20 °C à 60 °C.

Fonctions optionnelles

- Moteur à trois vitesses (élevée, moyenne, basse).
- Minuterie.
- Capteur de température et d'humidité.

Caractéristiques principales

- Structure conçue pour un fonctionnement silencieux et matériau respectueux de l'environnement.
- Moteur Eco-Watt : haute efficacité et économie d'énergie, conforme à la norme d'efficacité énergétique **EU ERP 2018**.
- Contrôle de vitesse libre : contrôle de vitesse **0-10 V** ou **PWM**.
- Performance stable : démarrage progressif avec protections contre **surintensité, surtension et surchauffe**.
- Installation facile : conception spéciale du raccord pour une installation rapide et simple.
- Indice de protection : **IP44**.
- Température de fonctionnement : **-20°C à 60°C**.

Courbes de performance

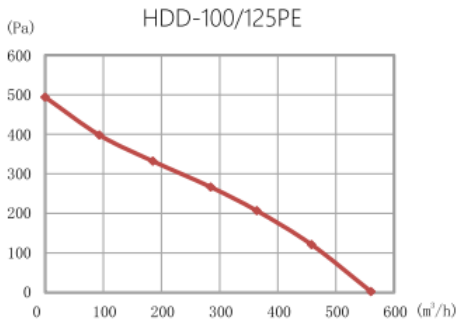

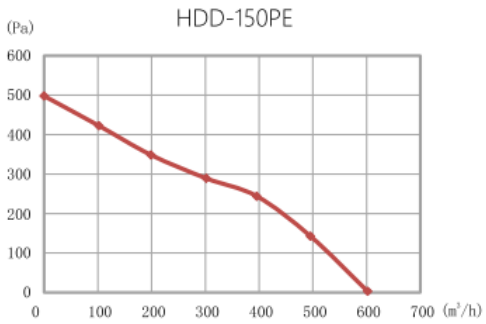

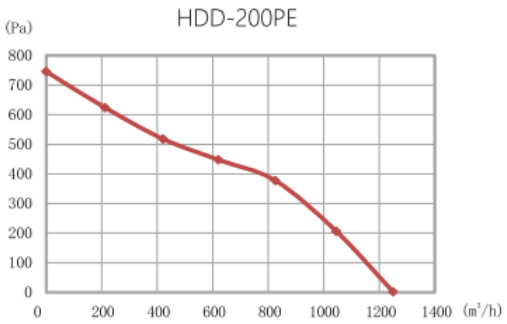

POWERS

Dimensions

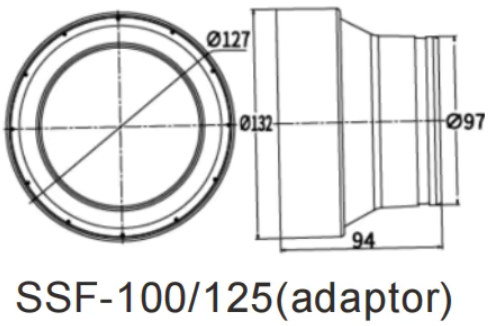

SSF-100/125(adaptor)

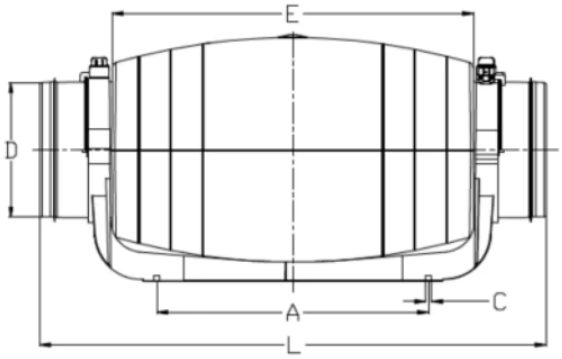

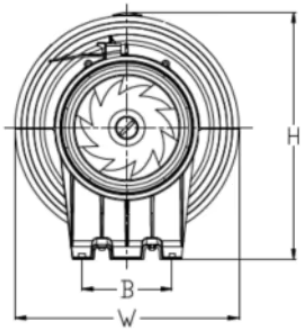

Modèle	A	B	C	ØD	E	L	W	H
HDD-100/125PE	248	82	4-Ø5.5	97/123	330	580/462	205	255
HDD-150PE	251	95	4-Ø5.3	149/158	352	488	221	244
HDD-200PE	339	128	4-Ø5.6	198	436	567	262	301

Caractéristiques techniques



Modèle	Tension (V)/ Fréquence (Hz)	Courant (A)	Puissance (W)	Vitesse (RPM)	Débit d'air (m3/h)	Pression (Pa)	Niveau sonore Db(A)	Poids Net (Kg)
HDD-100/125P	220-240/50	0.52 Max 1.03	73	3800	560	494	25	2.8
HDD-150P	220-240/50	0.47 Max 0.94	70	3000	602	498	31	4.0
HDD-200P	220-240/50	1.05 Max 2.30	180	3000	1250	746	35	5.9