TURBINE AVEC MOTEUR

Utilisation

La turbine motorisée est conçue pour la ventilation générale, garantissant l'extraction et l'insufflation d'air propre dans les environnements tertiaires et industriels.



Composition

- Ventilateur centrifuge à simple ouïe
- Volute en acier galvanisé haute résistance
- Turbine à action montée en bout d'arbre
- Équilibrage statique et dynamique pour un fonctionnement stable et silencieux

Motorisation

- Moteur de type ouvert
- Alimentation : 230V – 50Hz monophasé
- Vitesse variable par dévoltage

Caractéristiques techniques

Modèle	Tension (V)	Fréquence (Hz)	Courant (A)	Puissance (W)	Débit d'air (m^3/h)	Vitesse (RPM)	Niveau Sonore Db(A)	Poids net (Kg)
DGF7-7	220-240	50	1.0	100	1400	900	60	9.8
DGF9-9	220-240	50	1.09	248	2800	900	68	15.0
DGF10-10	220-240	50	1.97	450	3600	900	69	18.4
DGF12-12I	220-240	50	3.26	746	4600	850	70	22.5

Dessin schématique

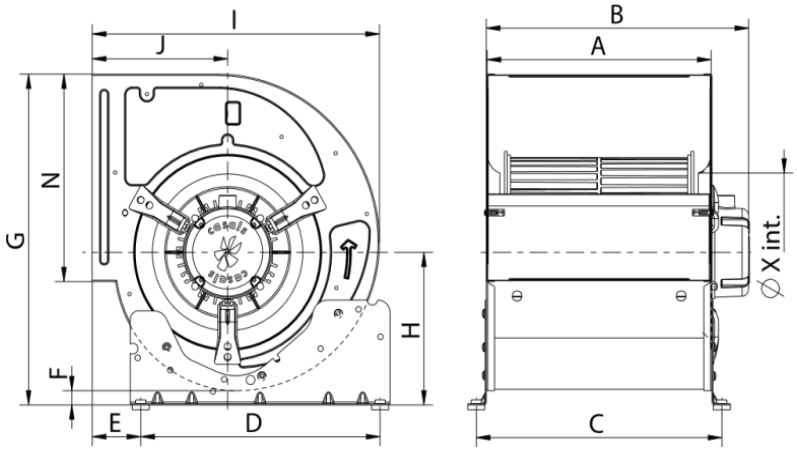

Dimensions (mm)

Modèle	A	B max	C	D	E	F	G	H	I	J	N	X
BD7/7	230	302	259	245	48.5	9.5	337	150	316	153	208	158
BD9/9	301	354.5	330	245	70	19	407	191	376	184	260	202
BD10/10	329	384	359	350	10.5	20	464	214	420	198	291	220
BD12/12	396	437	425	350	77	17	536	244	490	230	343.5	260

Note : Plage de tolérance des dimensions globales ±4mm.