TRAPPE DE VISTE AVEC GRILLE

Description



La trappe de visite RG-DL avec grille est conçue pour faciliter l'accès aux installations techniques telles que les réseaux de ventilation, gaines et faux plafonds.
Elle est équipée d'un panneau perforé permettant une bonne circulation de l'air, tout en assurant une finition esthétique et discrète.
Sa conception robuste avec cadre en aluminium et système d'ouverture pratique garantit une installation simple et une utilisation durable.

Dimensions

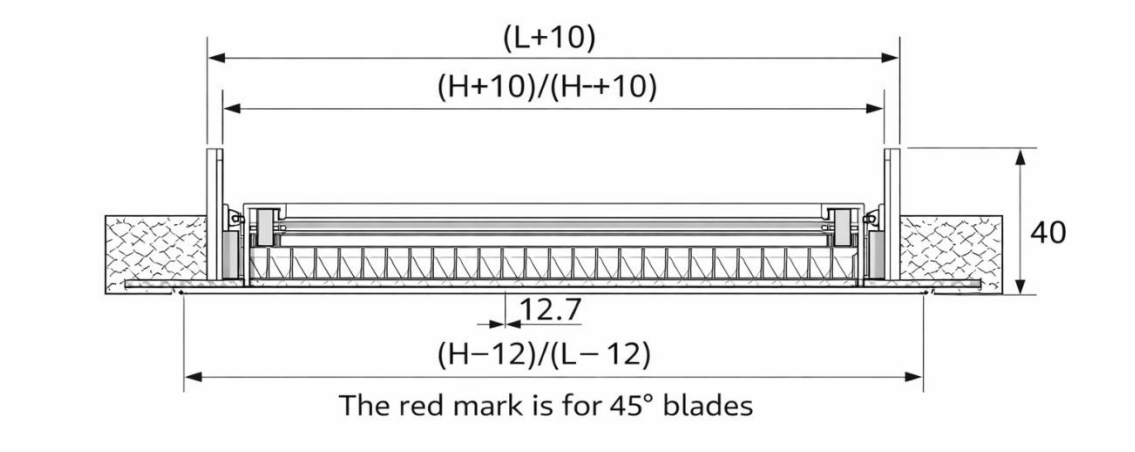

Application

- Réseaux de ventilation et climatisation (CVC)
- Faux plafonds techniques
- Locaux techniques et gaines de service
- Bureaux, commerces et bâtiments industriels
- Hôpitaux, hôtels et espaces publics

Avantage

- Accès rapide et facile pour la maintenance et l’inspection
- Intégration discrète et esthétique dans tous les espaces
- Permet une bonne circulation de l’air grâce à la grille perforée
- Structure robuste en aluminium
- Installation simple et pratique

Tableau de sélection

Spécification (mm)	Neck size (mm)	Overall size (mm)
600 × 600	590 × 590	642 × 642
500 × 500	490 × 490	542 × 542
400 × 400	390 × 390	442 × 442
300 × 300	290 × 290	342 × 342