TES 45°

Caractéristiques techniques

Tés

- Tés 45°

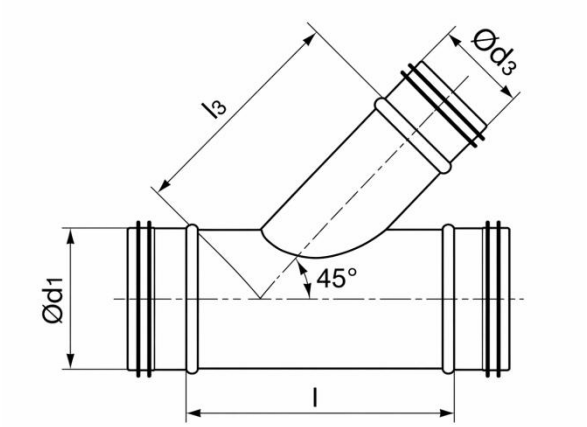



Ø mm)	Ø (mm)	L_1 (mm)	L2 (mm)	m (kg)
100	100	280	190	1,1
125	125	315	220	1,3
160	160	390	275	1,9
200	200	450	325	2,8
250	250	520	385	4,1
315	315	640	480	7,3
355	355	695	525	8,8
400	400	760	580	11,2
450	450	830	640	13,5
500	500	900	700	16,1
560	560	1040	800	20,4
630	630	1140	885	29,2
710	710	1250	980	36,7
800	800	1380	1090	45
900	900	1520	1210	62,7
1000	1000	1660	1330	75,5