TES 90°

Caractéristiques techniques

• Tés

- Tés 90°

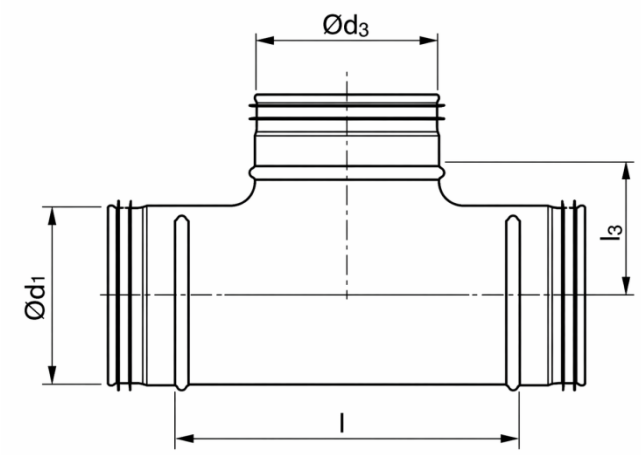



Ø (mm)	Ø (mm)	L_1 (mm)	L2 (mm)	m (kg)
100	100	130	65	0,32
125	125	165	83	0,44
160	160	209	105	0,63
200	200	249	125	1,21
250	250	296	150	1,65
315	315	363	182	2,2
355	355	470	203	5,14
400	400	510	225	6,2
450	450	550	225	6,99
500	500	552	290	8,27
560	560	610	280	9,69
630	630	680	340	11,3
710	710	940	445	14,1
800	800	1030	490	19,5
900	900	1150	540	26,1
1000	1000	1250	590	31,8