PIQUAGE OBLIQUE

Caractéristiques techniques

• Piquages circulaires

- Piquage circulaire 45°

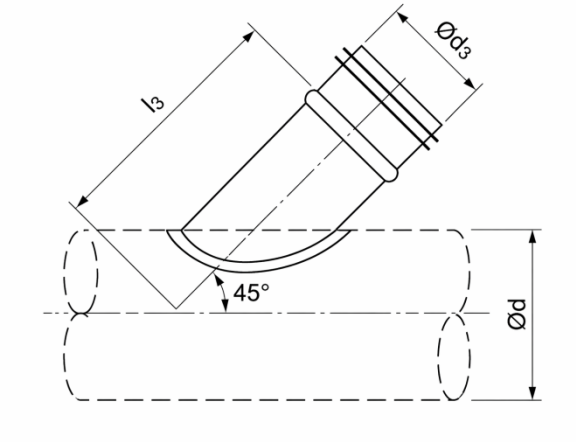



Ø₁ (mm)	Ø₂ (mm)	l₃ (mm)	m (kg)
100	100	100	0,30
125	100	210	0,30
160	125	245	0,40
200	160	305	0,60
250	200	360	1,00
315	250	430	1,60
355	315	505	2,30
400	355	355	2,8
450	400	615	4,3
500	500	650	4,3
560	450	715	5,2
630	500	790	6,3
710	560	905	7,6
800	560	970	7,8
900	710	1115	15,6

-