GRILLE SIMPLE



Description

La grille simple SG-DFH est conçue pour la diffusion ou la reprise d’air dans les systèmes de ventilation et de climatisation. Grâce à ses ailettes horizontales fixes, elle assure une distribution d’air uniforme tout en offrant une solution simple, robuste et efficace.



Fabriquée en aluminium anodisé, elle garantit une bonne résistance et une longue durée de vie. Son design épuré permet une intégration discrète dans les murs ou les plafonds, tout en assurant un débit d’air optimal avec un faible niveau sonore.

Adaptée aux applications tertiaires et résidentielles, cette grille constitue une solution fiable pour les installations CVC nécessitant simplicité et performance.

Fixation

Plusieurs systèmes de fixation sont disponibles afin de s'adapter aux différentes configurations d'installation :

- **Fixation par clips** : nécessite un contre-cadre (-MM). Non disponible pour les grilles à cadre de 11 mm (modèles SG-DFH).

Dimensions

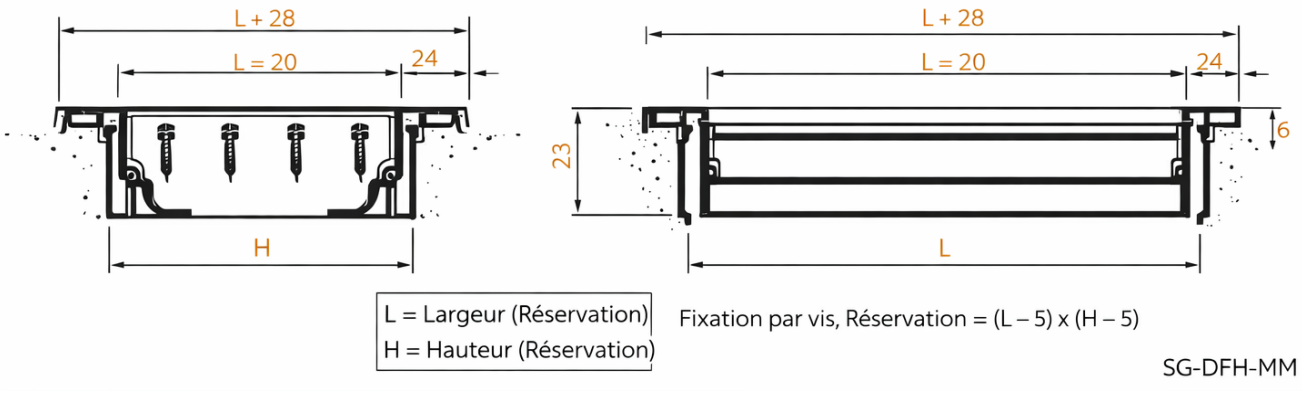

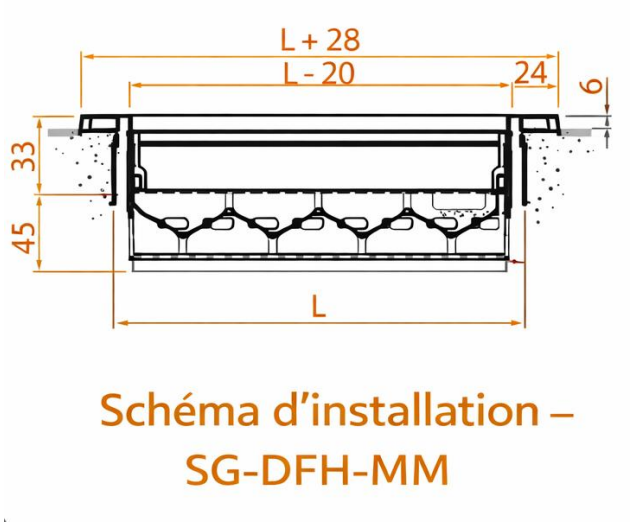

- **L** : Longueur du diffuseur
- **L + 28** : Dimension hors tout
- **L - 20** : Dimension intérieure
- **H / 33 / 45** : Hauteurs d'installation
- **24 / 6** : Dimensions de fixation et de finition

Tableau de sélection

Dimensions	Q (m³/h)	Lwa dB(A)	ΔPt (Pa)	X (m)	Vk (m/s)
200 x 100	170	24	7	2.5	3.9
	245	32	15	3.6	5.6
	350	40	31	5.2	7.9
300 x 100 **200 x 150**	240	24	7	2.9	3.6
	340	32	13	4.1	5.1
	500	40	29	6.1	7.6
300 x 150	330	24	6	3.3	3.3
	470	32	11	4.7	4.7
	670	40	23	6.7	6.8
600 x 100 **400 x 150** **300 x 200**	420	24	5	3.6	3.2
	600	32	10	5.2	4.5
	870	40	22	7.5	6.6
500 x 150	500	24	5	3.8	3.0
	710	32	9	5.5	4.3
	1030	40	19	7.9	6.2
600 x 150 **300 x 300**	580	24	4	4.1	2.9
	840	32	9	5.9	4.2
	1215	40	19	8.5	6.1
600 x 200 **500 x 250** **400 x 300**	770	24	4	4.5	2.7
	1110	32	8	6.5	4.0
	1600	40	16	9.4	5.7
1000 x 150 **600 x 250** **500 x 300**	900	25	4	4.9	2.7
	1250	32	7	6.8	3.8
	1830	40	15	9.9	5.5
1100 x 200	1260	24	3	5.5	2.4
	1810	32	6	7.9	3.5
	2610	40	13	11.4	5.1
1200 x 250 **1000 x 300**	1615	24	3	6.0	2.3
	2325	32	5	8.7	3.3
	3360	40	11	12.5	4.8

Le tableau de sélection présente un résumé des dimensions. D'autres tailles sont disponibles sur demande. Veuillez contacter le département commercial.