DIFFUSEUR CARRE



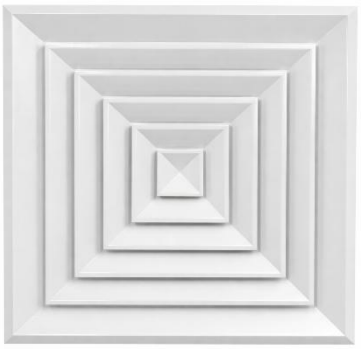



Description

Les diffuseurs de plafond dirigent l'air des systèmes de climatisation vers la pièce. Le flux d'air ainsi créé induit un fort brassage de l'air ambiant, réduisant rapidement la vitesse de l'air insufflé et l'écart de température entre l'air soufflé et l'air ambiant. Les diffuseurs de plafond permettent des débits importants. Il en résulte une ventilation à flux mixte dans les zones de confort, une bonne ventilation générale de la pièce et une turbulence minimale dans la zone occupée.

Le diffuseur de plafond carré est un modèle monobloc où le cadre est découpé et estampé d'une seule pièce avec le noyau du diffuseur. Il est conçu pour diffuser l'air uniformément dans les quatre directions.

Le diffuseur à 4 voies est généralement équipé d'un registre d'arrivée d'air. Ce registre est optionnel et fixé au châssis par des rivets en aluminium. Une fixation par clips à ressort est également possible.

* Les CD-SBA, CD-SA3 et CD-SC4 sont les trois types de diffuseurs d'air carrés qui dirigent l'air à plat ; il s'agit du diffuseur à bord droit, du diffuseur à cadre chanfreiné et d'un nouveau type de diffuseur amovible.
* Ils sont principalement utilisés dans les studios, les hôpitaux, les théâtres, les salles de classe, les salles de concert, les bibliothèques, les salles de loisirs, les salons de théâtre, les bureaux, les magasins, les hôtels, les restaurants, les gymnases, etc.
* Afin d'éviter les interférences sonores dans divers environnements, outre la détermination de la vitesse du vent par le col selon le tableau des performances, il convient de tenir compte de la hauteur d'installation et des environs.

Caractéristiques

- Les cadres de diffuseurs carrés sont fabriqués à partir de profilés extrudés de haute qualité, d'une épaisseur de 1,0 mm.
- Noyau amovible pour une installation et un entretien facilités.
- Les lames sont fabriquées à partir de feuilles d'aluminium par estampage monobloc ou par soudage.
- Le noyau est amovible pour faciliter l'installation et la maintenance.
- Les dimensions nominales standard sont 150x150, 225x225, 300x300, 375x375, 450x450.
- Pour l'alimentation et l'extraction d'air.
- Pour tous types de systèmes de plafond.
- Pour une réduction rapide de la différence de température et de la vitesse du flux d'air.
- Amortisseur à lames opposées en option, boîte de plénum en option.

Couleur

- Blanc : RAL 9010, RAL 9016, RAL 9003
- Anodisé

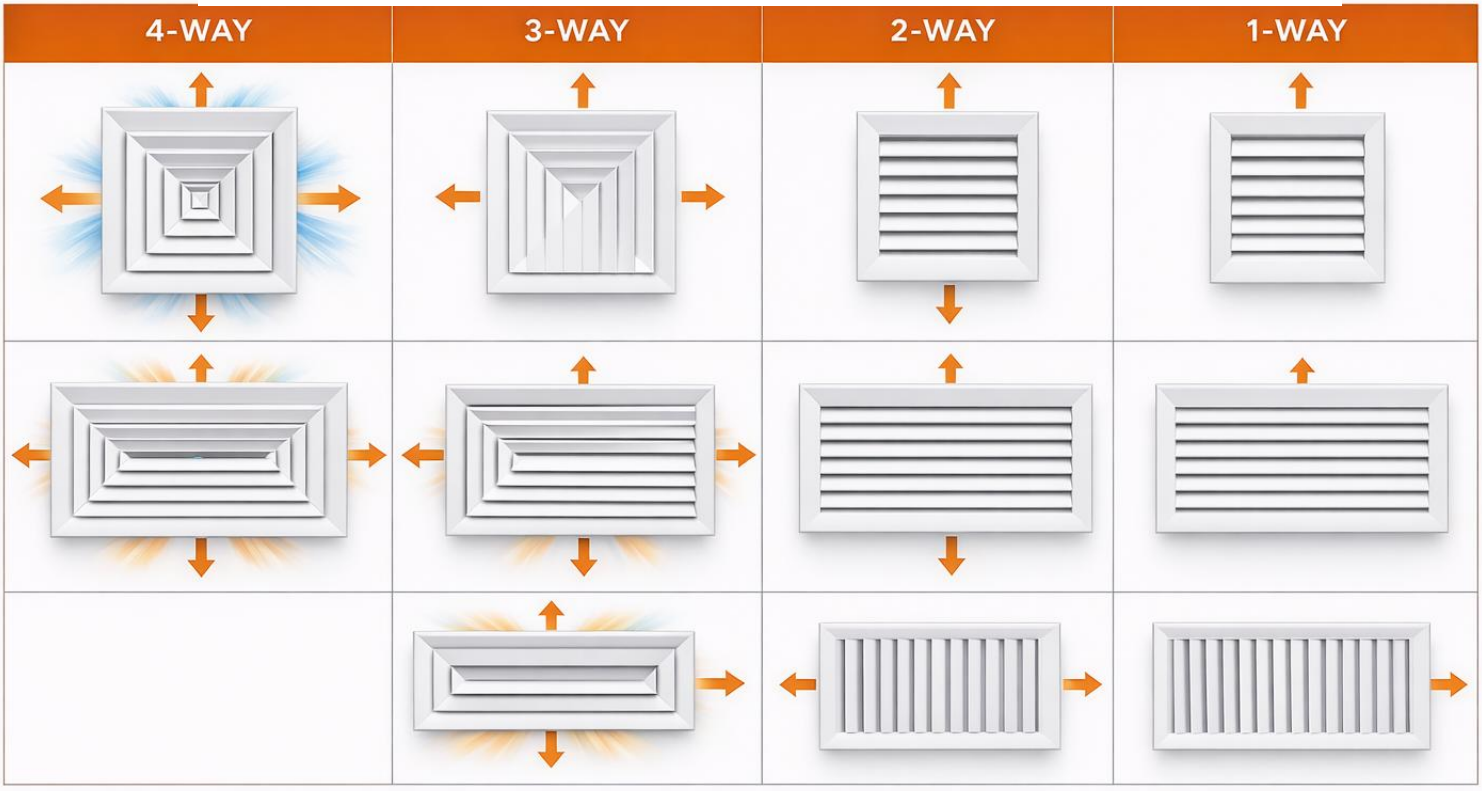

Dimensions

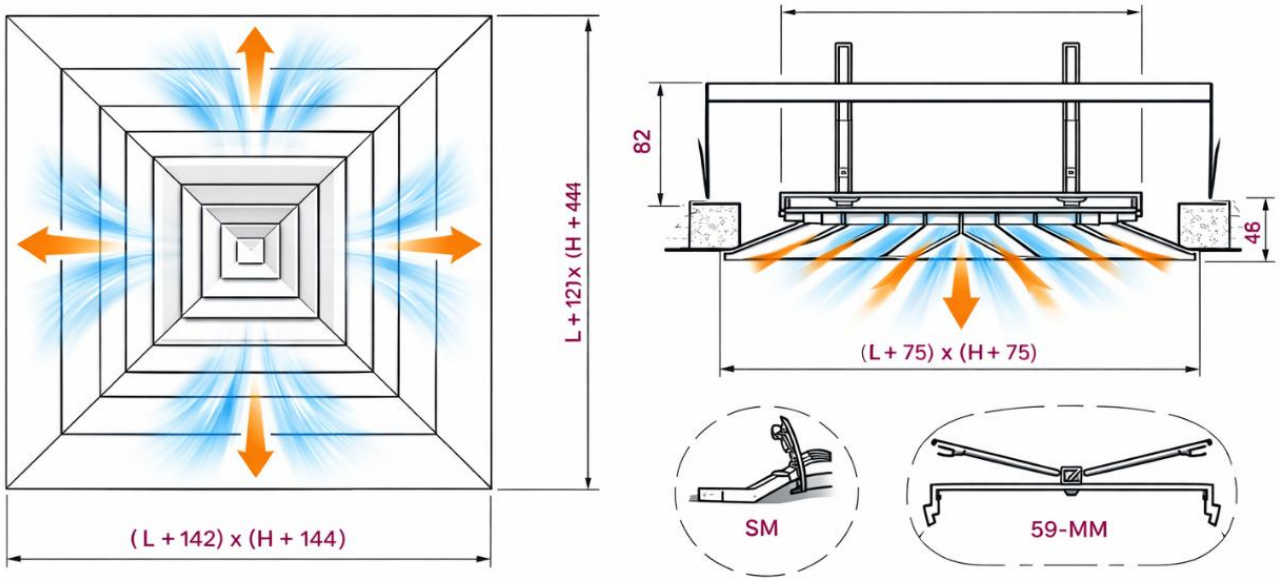

L = **Largeeur** (raccordement)
H = **Hauteur** (raccordement)

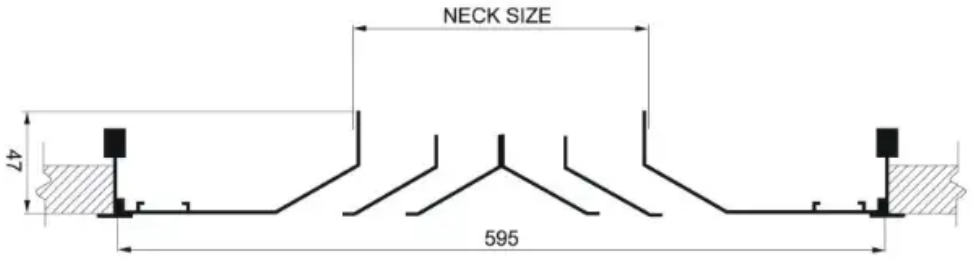

Taille standard H×L (mm)	Débit d'air (m3/h)	Distance de lancer max (m)
150×150	120	0.90
225×225	240	1.40
300×300	400	1.70
375×375	600	2.00
450×450	840	2.40
525×525	1120	2.55
600×600	1460	2.70

Montage

1. Montage à vis
2. Montage à poser

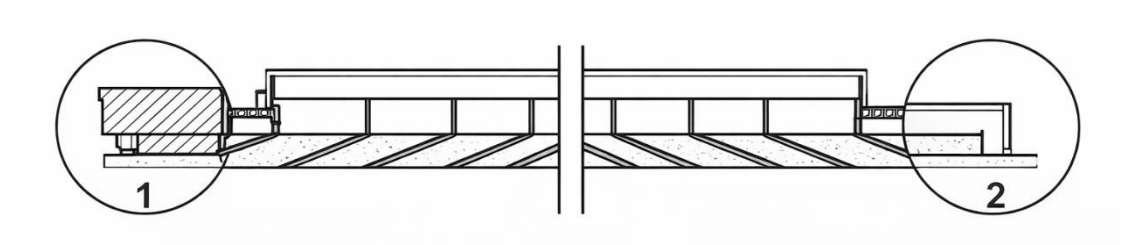

1. Montage à clipser

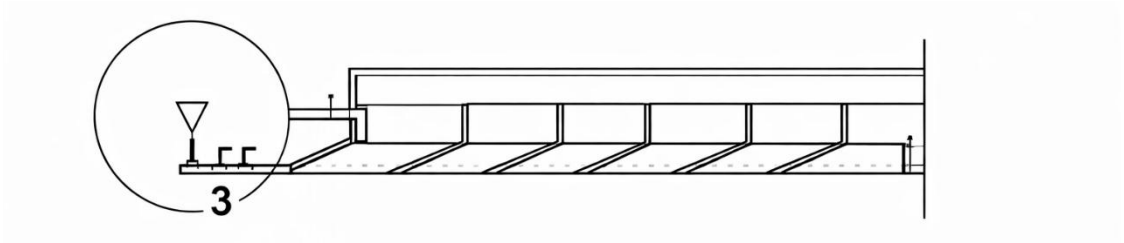

Ces trois modes de montage offrent une grande flexibilité d'installation selon le support et les contraintes du chantier. Le montage à vis assure une fixation solide, le montage à poser permet une installation rapide, tandis que le montage à clipser facilite la mise en place sans outils.

Tableau de sélection

CD-SBA/CD-SA3/CD-SC4			Débit d'air m3/h											
Dimensions (mm)	Surface m²		100	200	300	400	500	600	700	800	900	1000	2000	3000	4000
150x150	0.0138	Vk(m/s)	2	4	6.4	-	-	-	-	-	-	-	-	-	-
		Pt(pa)	3.4	9.6	24.7	-	-	-	-	-	-	-	-	-	-
		Lt(m)	1.6	2.4	-	-	-	-	-	-	-	-	-	-	-
		NR	-	23	33	-	-	-	-	-	-	-	-	-	-
225x225	0.0277	Vk(m/s)	-	2	2.9	4	4.8	-	-	-	-	-	-	-	-
		Pt(pa)	-	2.4	4.7	9.6	13.9	-	-	-	-	-	-	-	-
		Lt(m)	-	1.1	1.7	2.3	2.5	-	-	-	-	-	-	-	-
		NR	-	-	20	25	30	-	-	-	-	-	-	-	-
300x300	0.0486	Vk(m/s)	-	-	1.8	2.4	2.8	3.5	4	4.7	5.4	6	-	-	-
		Pt(pa)	-	-	2	3.5	4.7	7.5	9.6	13	17.6	21.7	-	-	-
		Lt(m)	-	-	1.3	1.7	2	2.45	2.5	3.1	3.4	4	-	-	-
		NR	-	-	-	16	21	25	28	31	34	36	-	-	-
375x375	0.0694	Vk(m/s)	-	-	-	1.6	2	2.4	2.7	3	3.4	4	-	-	-
		Pt(pa)	-	-	-	1.5	2.4	3.5	4.7	5.4	7	9.6	-	-	-
		Lt(m)	-	-	-	1.5	1.7	2.1	2.4	2.5	2.7	3.2	-	-	-
		NR	-	-	-	-	15	1.8	22	24	26	37	-	-	-
450x450	0.0972	Vk(m/s)	-	-	-	-	1.7	2	2.3	2.1	2.7	5.5	-	-	-
		Pt(pa)	-	-	-	-	1.5	2.4	3.2	3.5	4.7	19	-	-	-
		Lt(m)	-	-	-	-	1.7	2.3	2.3	2.5	2.6	5	-	-	-
		NR	-	-	-	-	-	16	18	21	24	37	-	-	-
525x525	0.1296	Vk(m/s)	-	-	-	-	-	1.8	2	2.2	4.2	6.4	-	-	-
		Pt(pa)	-	-	-	-	-	2	2.4	2.9	10.6	24.7	-	-	-
		Lt(m)	-	-	-	-	-	2	2.3	2.5	4.3	7	-	-	-
		NR	-	-	-	-	-	-	14	16	18	33	42	-	-
600x600	0.1692	Vk(m/s)	-	-	-	-	-	-	1.6	3	4.7	-	-	-	-
		Pt(pa)	-	-	-	-	-	-	1.5	5.4	13	-	-	-	-
		Lt(m)	-	-	-	-	-	-	2.3	4	6.5	-	-	-	-
		NR	-	-	-	-	-	-	15	28	36	-	-	-	-