CLAPET COUPE-FEU RECTANGULAIRE

SCFR/SFR





Description

Clapets coupe-feu circulaires SCFC, marque KOOLAIR,

Clapets coupe-feu circulaires conformes à la norme **UNE-EN 1366-2:2000**, avec corps en tôle optimisé pour réduire les ponts thermiques.

Fermeture automatique par **fusible thermique (70°C)**, avec **déclenchement et réarmement manuels**.
Mécanisme en acier zingué intégré dans un boîtier plastique, facilitant la maintenance.

Produits certifiés **CE (EN 15650)** avec classification selon **EN 13501-3**, disponibles également avec **marquage NF**.
En option : **étanchéité classe C** conforme à **NF EN 1751**.

Types d'organes de commande

Déclenchement et réarmement automatique du clapet par un servomoteur (M BFL/BFN/BF 24/230), cet élément étant équipé d'interrupteurs de début et de fin de course, ainsi que d'un fusible thermoélectrique calibré à 72 °C. Module de connexions ST, unité de raccordement et alimentation BSIA disponibles sur demande. Autres organes de commande de fermeture disponibles :

- Fermeture par rupture d'un fusible thermique en alliage (TH-70)
- Fermeture moyennant une bobine électromagnétique à émission de courant (24/48/230 Vca E ou de 24/48 Vcc E) ou une bobine électromagnétique à rupture de courant (24/48 Vcc R ou 24/48/230 Vca R).

Autres organes de commande de réarmement disponibles : - Réarmement manuel (MN) - Réarmement motorisé (M BL 24/48) Ajout possible de contacts pour indiquer la position (ouverte ou fermée) :

- DCU : contact de début de course
- FCU : contact de fin de course
- FCB : double contact de fin de course
- DCB : double contact de début de course
- FDCU : contact de début et de fin de course
- FDCB : double contact de début et de fin de course
- FDCU (NF) : contact de début et de fin de course (selon norme NF)
- FDCB (NF) : double contact de début et de fin de course (selon norme NF)

Modèle

Les clapets coupe-feu rectangulaires **SCFR-PD**, conformes à la norme **UNE-EN 1366-2:2000**, présentent les classifications suivantes :

- **EI 120 (ve i ↔ o) S (500 Pa)** pour mur
- **EI 180 (ho i ↔ o) S (500 Pa)** pour dalle
- **EI 120 (ve i ↔ o) S (500 Pa)** pour mur flexible

Dimensions disponibles : **de 200×100 mm à 800×600 mm**

Les clapets coupe-feu rectangulaires **SCFR-GD**, conformes à la norme **UNE-EN 1366-2:2000**, disposent des classifications suivantes :

- **EI 120 (ve i ↔ o) S (500 Pa)** pour mur
- **EI 120 (ho i ↔ o) S (500 Pa)** pour dalle

Dimensions disponibles :

- **L > 800 mm** ou
- **H > 600 mm**, jusqu'à **1500×800 mm**

Les clapets coupe-feu rectangulaires **SCFR-3H**, conformes à la norme **UNE-EN 1366-2:2000**, offrent:

- **EI 180 (ve i ↔ o) S (500 Pa)** pour mur

Dimensions disponibles : **de 200×200 mm à 1500×800 mm**

Les clapets coupe-feu rectangulaires motorisés (**SCFR-PD, SCFR-GD et SCFR-3H**) peuvent être intégrés à un système de gestion et de supervision tel que **KOOLCOM**.

Dimensions génériques

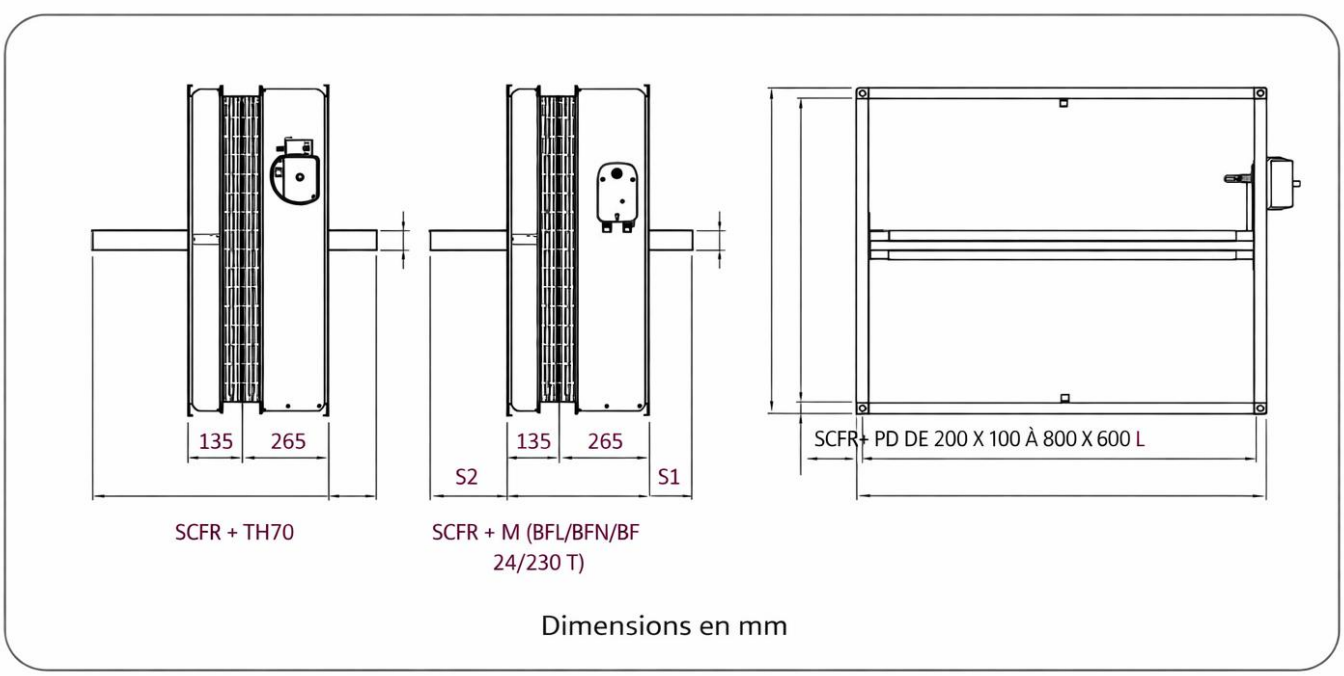

H	S1	S2	E (SCFR-PD)	E (SCFR-GD)
100	-	-	25	-
150	-	-	25	-
200	-	-	25	50
250	-	-	25	50
300	-	-	25	50
350	-	14	25	50
400	-	64	25	50
450	-	89	25	50
500	-	114	25	50
550	10	139	25	50
600	35	164	25	50
650	60	189	-	50
700	85	214	-	50
750	110	239	-	50
800	135	264	-	50



Tableau de sélection (SCFR-PD)

Taille	Q (m³/h)	LwA [dB(A)]	ΔPt (Pa)	V (m/s)
200×100	355	30	23	6,6
	435	35	34	8,0
	530	40	51	9,8
400×100	760	35	21	7,0
	925	40	31	8,6
	1130	45	46	10,5
250×200	1130	35	17	7,2
	1380	40	25	8,7
	1680	45	38	10,7
400×200	2160	40	15	8,6
	2630	45	22	10,4
	3200	50	33	12,7
350×250	2460	40	13	8,7
	3000	45	20	10,6
	3660	50	29	12,9
400×300	3420	40	10	8,6
	4180	45	16	10,6
	5100	50	23	12,9
800×200	4130	40	9	8,2
	5040	45	14	10,0
	6150	50	21	12,2
500×400	4570	40	6	6,8
	5600	45	10	8,3
	6860	50	14	10,2
700×350	6150	40	8	7,5
	7540	45	12	9,2
	9240	50	18	11,3
650×450	5260	40	4	5,3
	6440	45	6	6,5
	7900	50	9	7,9
750×550	7950	40	4	5,6
	9740	45	7	6,9
	11940	50	10	8,4
800×600	8830	40	4	5,3
	10820	45	6	6,5
	13260	50	9	8,0

Tableau de sélection (SCFR-PD)

Taille	Q (m³/h)	LwA [dB(A)]	ΔPst (Pa)	V (m/s)
900×200	2400	40	19	4,9
	2930	45	29	6,0
	3570	50	43	7,4
850×300	4390	45	20	5,7
	5380	50	31	7,0
	6590	55	46	8,6
1400×350	8630	45	12	5,7
	10570	50	18	7,0
	12960	55	27	8,6
850×650	11080	45	10	6,0
	13580	50	16	7,4
	16640	55	24	9,1
900×700	12980	45	9	6,2
	15900	50	13	7,6
	19500	55	20	9,3
1250×600	19420	50	11	7,8
	23800	55	16	9,6
	19420	50	11	7,8
1000×750	16890	45	7	6,7
	20700	50	11	8,2
	25370	55	17	10,1
950×800	17290	45	7	6,7
	21190	50	11	8,3
	25970	55	16	10,1
1300×600	17370	45	7	6,7
	21290	50	11	8,3
	26090	55	16	10,1
1150×700	18420	45	7	6,8
	22580	50	10	8,4
	27670	55	15	10,3
1100×800	21090	45	6	7,1
	25850	50	9	8,7
	31680	55	14	10,7
1500×800	28900	45	6	7,1
	35420	50	9	8,7
	43400	55	14	10,7