CLAPET COUPE-FEU CIRCULAIRE

SCFC





Description

Clapets coupe-feu circulaires, marque KOOLAIR, modèle SCFC,

Clapets coupe-feu circulaires conformes à la norme **UNE-EN 1366-2:2000**, disponibles en plusieurs diamètres (Ø).

Corps en tôle rainurée limitant les ponts thermiques.
Fermeture automatique par **fusible thermique (70°C)**, avec **déclenchement et réarmement manuels**.

Mécanisme en acier zingué intégré dans un boîtier plastique, facilitant l'entretien.

Produits certifiés **CE (EN 15650)** avec classification **EN 13501-3**, disponibles également avec **marquage NF**.
Option : **étanchéité classe C** conforme à **NF EN 1751**.

Modèle

Les clapets coupe-feu circulaires **SCFC-PD** sont conformes à la norme **UNE-EN 1366-2:200** et disposent des classifications suivantes :

- **EI 120 (ve i ↔ o) S (500 Pa)** pour mur
- **EI 180 (ho i ↔ o) S (500 Pa)** pour dalle
- **EI 120 (ve i ↔ o) S (500 Pa)** pour mur flexible

Dimensions nominales disponibles :

Ø 100 à Ø 355 mm

Les clapets coupe-feu circulaires **SCFC-GD**, conformes à la norme **UNE-EN 1366-2:2000**, présentent les classifications suivantes :

- Pour Ø **200 à Ø 630 mm** : **EI 180 (ho i ↔ o) S (500 Pa)** pour dalle
- Pour Ø **200 à Ø 800 mm** : **EI 180 (ve i ↔ o) S (500 Pa)** pour mur

Les clapets coupe-feu circulaires motorisés (**SCFC-PD** et **SCFC-GD**) peuvent être intégrés à un système de gestion et de supervision tel que **KOOLCOM**.

Types d'organes de commande

Déclenchement et réarmement automatique du clapet par un servomoteur (M BFL/BFN/BF 24/230), cet élément étant équipé d'interrupteurs de début et de fin de course, ainsi que d'un fusible thermoélectrique calibré à 72 °C. Module de connexions ST, unité de raccordement et alimentation BSIA disponibles sur demande.

Autres organes de commande de fermeture disponibles :

- Fermeture par rupture d'un fusible thermique en alliage (TH-70)
- Fermeture moyennant une bobine électromagnétique à émission de courant (24/48/230 Vca E ou de 24/48 Vcc E) ou une bobine électromagnétique à rupture de courant (24/48 Vcc R ou 24/48/230 Vca R).

Autres organes de commande de réarmement disponibles :

- Réarmement manuel (MN)
- Réarmement motorisé (M BL 24/48)

Ajout possible de contacts pour indiquer la position (ouverte ou fermée) :

- DCU : contact de début de course
- FCU : contact de fin de course
- FCB : double contact de fin de course - DCB : double contact de début de course
- FDCU : contact de début et de fin de course
- FDCB : double contact de début et de fin de course
- FDCU (NF) : contact de début et de fin de course (selon norme NF)
- FDCB (NF) : double contact de début et de fin de course (selon norme NF)

Modèle et dimensions, clapet SCFC-PD

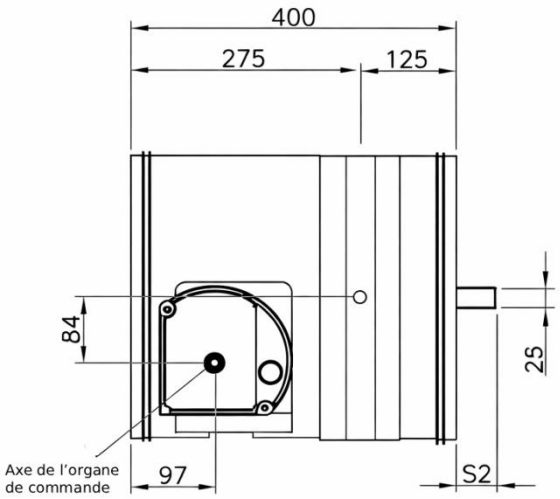

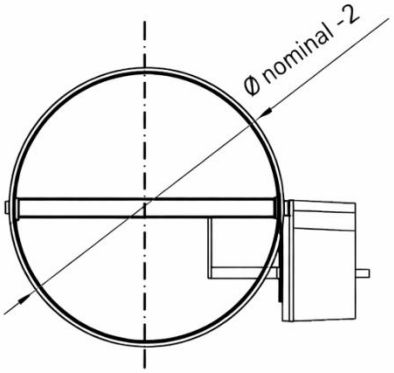

Ø NOMINAL (mm)	S2
100	-
125	-
150	-
160	-
200	-
225	-
250	-
300	14
315	25
355	50

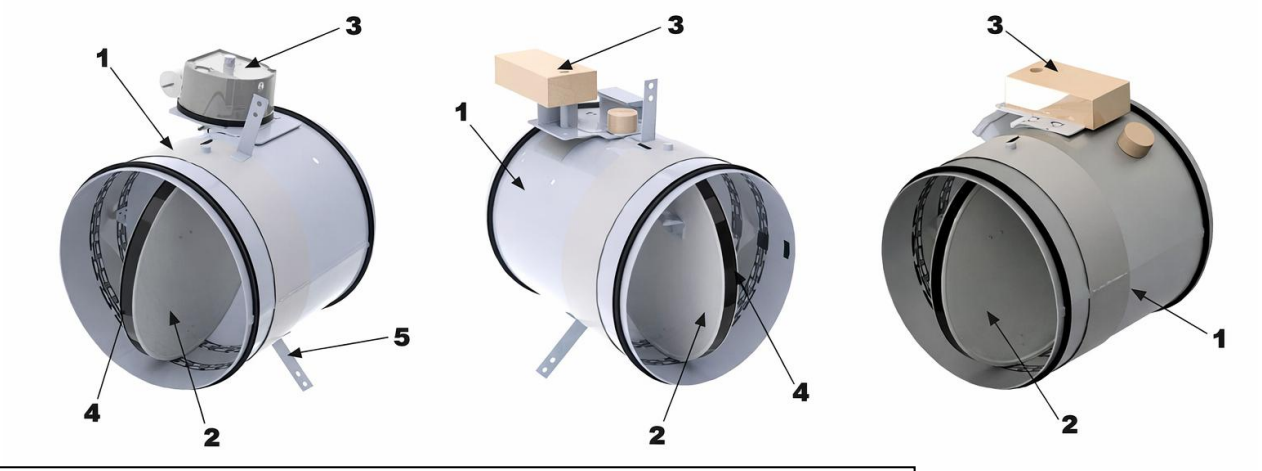

1- Caisson en tôle d'acier galvanisé
2- Lame
3- Boîtier du mécanisme/moteur
4- Joint intumescent
5- Patte de fixation montage plafond/plancher (en option)

Les diamètres standardisés (dimensions de gaine) des clapets coupe-feu circulaires de type SCFC-GD sont les suivants : 400, 450, 500, 560, 630, 650, 700, 710, 750 et 800 mm.

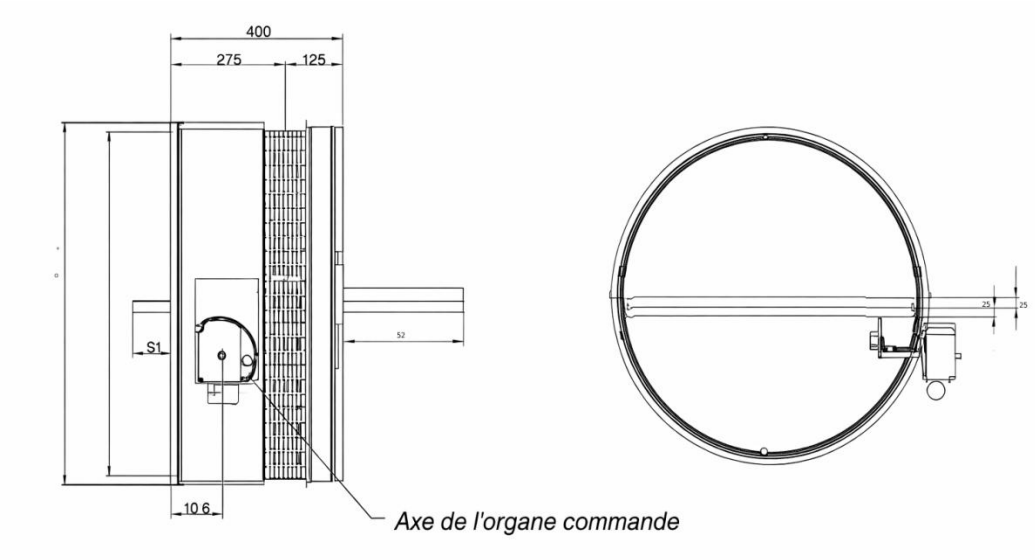

Ø NOMINAL (mm)	S1	S2
400	-	73
450	-	98
500	-	123
560	3	153
630	38	188
650	48	198
700	73	223
710	78	228
750	98	248
800	123	273

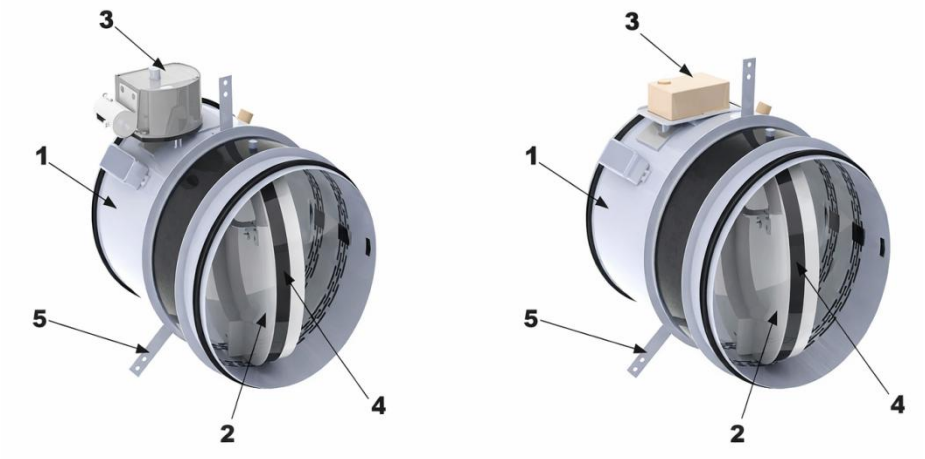

1- Caisson en tôle d'acier galvanisé
2- Lame du clapet
3- Boîtier du mécanisme/moteur
4- Joint intumescent
5- Patte de fixation pour montage sur plafond/plancher (en option)

Power Air

Tableau de sélection (SCFC-PD)

Taille	Q (m³/h)	LwA [dB(A)]	ΔPt (Pa)	V (m/s)
100	75 95 115	25 30 35	18 27 41	4,2 5,2 6,4
125	165 205 250	30 35 40	19 30 45	5,3 6,6 8,1
150	205 255 315	25 30 35	10 16 24	4,5 5,5 6,8
160	380 465 575	35 40 45	22 34 51	6,8 8,4 10,4
200	800 985 1210	40 45 50	22 33 50	8,7 10,8 13,3
225	1060 1305 1610	40 45 50	22 34 51	8,9 11,0 13,5
250	1350 1660 2050	40 45 50	22 34 52	9,0 11,1 13,7
300	2050 2525 3115	40 45 50	17 26 40	9,3 11,4 14,1
315	2290 2830 3490	40 45 50	16 25 38	9,3 11,5 14,2
355	2770 3410 4210	40 45 50	13 20 30	8,7 10,8 13,3

SYMBOLES

Q (m3/h): Débit d'air

P (Pa): Perte de charge

L [dB(A)]: Puissance Acoustique

V (m/s): Vitesse

Tableau de sélection (SCFC-PD)

Taille	Q (m³/h)	LwA [dB(A)]	ΔPt (Pa)	V (m/s)
400	3980	45	20	10,5
	4960	50	31	13,0
	6170	55	47	16,2
450	4650	45	13	9,5
	5790	50	21	11,8
	7210	55	32	14,7
500	5490	45	12	8,9
	6830	50	18	11,1
	8500	55	29	13,8
560	6590	45	11	8,4
	8200	50	16	10,4
	10210	55	25	13,0
630	7980	45	9	7,9
	9930	50	15	9,8
	12360	55	23	12,3
650	8590	45	10	8,0
	10690	50	15	9,9
	13300	55	23	12,3
700	9510	45	9	7,6
	11840	50	13	9,4
	14730	55	21	11,7
710	9680	45	8	7,5
	12040	50	13	9,3
	14990	55	20	11,6
750	10530	45	8	7,2
	13110	50	12	9,0
	16310	55	19	11,2
800	11720	45	8	7,0
	14580	50	13	8,8
	18140	55	20	10,9

SYMBOLES

Q (m3/h): Débit d'air

P (Pa): Perte de charge

L [dB(A)]: Puissance Acoustique

V (m/s): Vitesse