BOUCHON

Caractéristiques techniques

• Bouchon

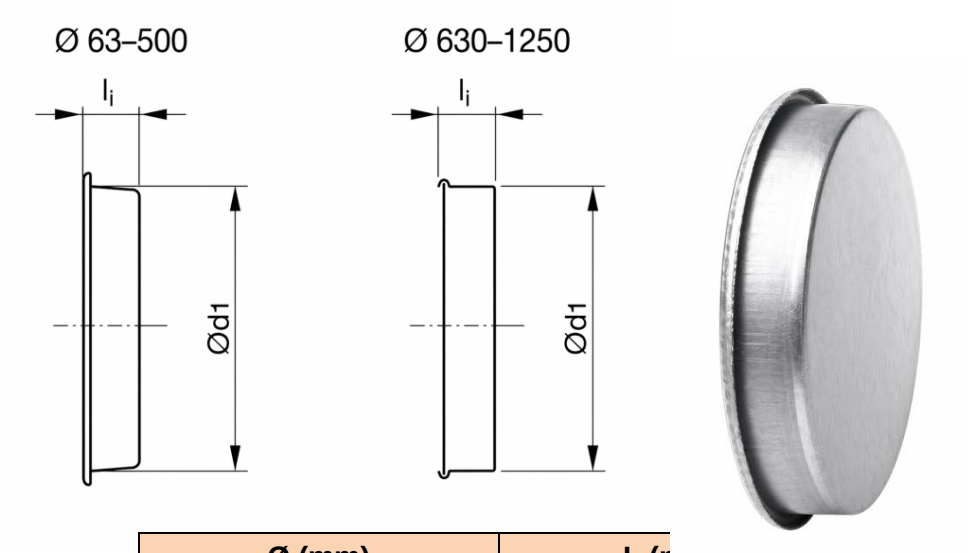

Ø (mm)	L (r
100	23
125	20
160	22
200	20
250	26
315	21
355	20
400	20
500	20
630*	80
800*	100
1000*	100
1250*	120