**BVFC F400° 2H**

# CAISSON BVFC F400 °C 2H

**CAISSON F400 (120min) AVEC TURBINE À ACTION ET À TRANSMISSION (poulies/courroies)**

## Caractéristiques de fabrication

•Ensemble construit en tôle d'acier galvanisé.
•Turbine à action double ouïe.
•Transmission et roulements à l'extérieur du caisson.
•Moteurs asynchrones à cage d'écureuil et isolation électrique de classe F et degré de protection IP-55.
Tensions standard 230/400V 50Hz pour moteurs triphasées jusqu'à 4kW et 400/690V pour puissances supérieures. Et 400V 50Hz pour les versions à 2 vitesses



BVFC 9/9 - 18/18

CE 0370 BVFC



BVFC 20/20-30/28

## Application

Conçus pour installation en gaine, en intérieur ou extérieur, ils sont indiqués pour:
• Désenfumage en cas d'incendie avec le moteur hors la zone de risque.
• Hottes de cuisines professionnelles et industrielles.
• Température maximale de travail : air transporté 100ºC, amblent 60ºC.

## Options disponibles

•Refoulement vertical.
•Position LG0.
•Variation de la relation de la transmission.
•2 vitesses

## Accessoires

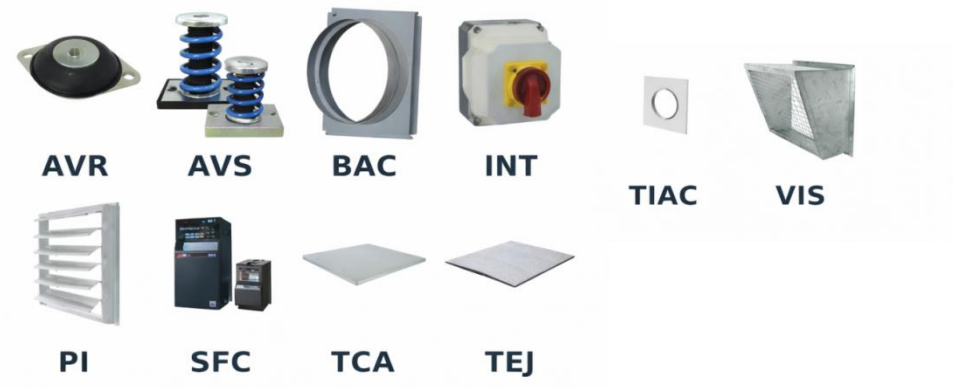

# Caractéristiques techniques

## Moteur 3 phases

| Modèle | RPM | Puissance min (kW) | Puissance max (kW) | Débit max (m³/h) | Son [Db(A)] | Poids (kg) |
|---|---|---|---|---|---|---|
| **BVFC 9/9** | 950 – 1600 | 0,37 | 1,10 | 5 220 | 64 | 33 |
| **BVFC 10/10** | 800 – 1500 | 0,37 | 1,50 | 6 630 | 68 | 40 |
| **BVFC 12/12** | 550 – 1300 | 0,37 | 2,20 | 10 050 | 70 | 62 |
| **BVFC 15/15** | 500 – 1000 | 0,55 | 4,00 | 14 300 | 64 | 81 |
| **BVFC 18/18** | 450 – 900 | 1,10 | 5,50 | 21 170 | 69 | 115 |
| **BVFC 20/20** | 500 – 1000 | 1,50 | 9,20 | 25 670 | 71 | 226 |
| **BVFC 22/22** | 400 – 850 | 2,00 | 11,00 | 31 020 | 69 | 251 |
| **BVFC 25/25** | 350 – 750 | 2,20 | 11,00 | 37 510 | 70 | 295 |
| **BVFC 30/28** | 300 – 600 | 2,20 | 15,00 | 49 080 | 71 | 376 |




Solution de ventilation industrielle haute performance, conçue pour une installation en réseau aéraulique avec un rendement optimal et une maintenance facilitée.

## Moteur 2 vitesses

| Modèle | RPM | Puissance min (kW) | Puissance max (kW) | Débit max ($m^3/h$) | Son [Db(A)] | Poids (kg) |
|---|---|---|---|---|---|---|
| **BVFC 9/9 2V** | 480 – 1600 | 0,30 | 1,10 | 5 220 | 64 | 33 |
| **BVFC 10/10 2V** | 400 – 1500 | 0,30 | 1,50 | 6 630 | 68 | 40 |
| **BVFC 12/12 2V** | 275 – 1300 | 0,30 | 2,20 | 10 050 | 70 | 62 |
| **BVFC 15/15 2V** | 250 – 1000 | 0,55 | 4,00 | 14 300 | 64 | 81 |
| **BVFC 18/18 2V** | 230 – 900 | 1,10 | 5,50 | 21 170 | 69 | 115 |
| **BVFC 20/20 2V** | 250 – 1000 | 1,50 | 9,20 | 25 670 | 71 | 226 |
| **BVFC 22/22 2V** | 200 – 850 | 2,00 | 11,00 | 31 020 | 69 | 251 |
| **BVFC 25/25 2V** | 180- 750 | 2,20 | 11,00 | 37510 | 70 | 295 |
| **BVFC 30/28 2V** | 150-600 | 2,20 | 15,00 | 49080 | 71 | 376 |

## Dimensions

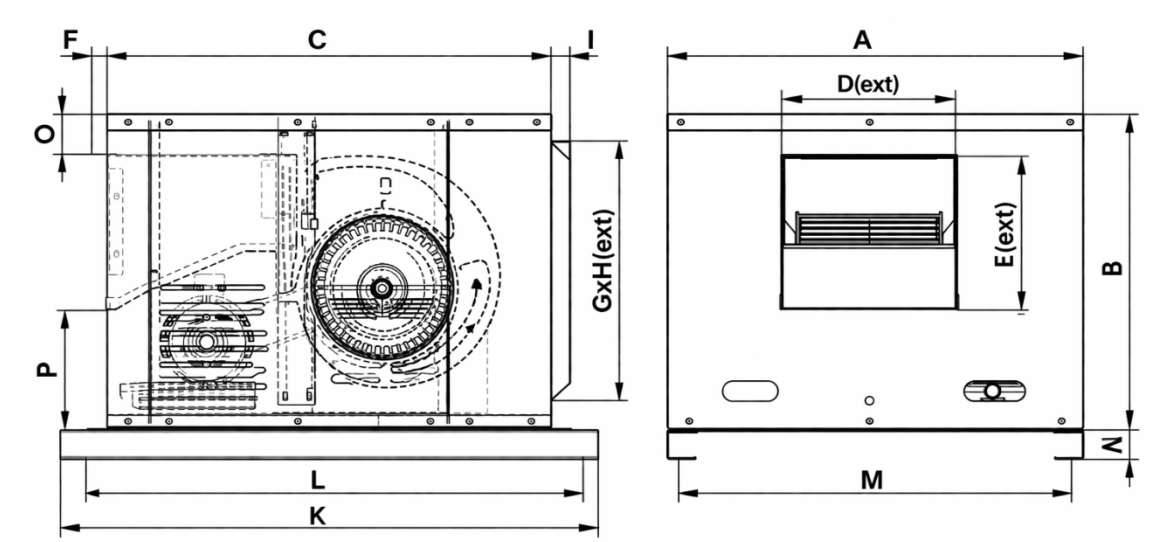


| Modèle | A | B | C | D | E | F | G | H | I |
|---|---|---|---|---|---|---|---|---|---|
| BVFC 9/9 | 780 | 562 | 792,5 | 304 | 262 | 30 | 680 | 456 | 29 |
| BVFC 9/9 2V | 780 | 562 | 792,5 | 304 | 262 | 30 | 680 | 456 | 29 |
| BVFC 10/10 | 825 | 592 | 852 | 333 | 291 | 30 | 725 | 486 | 29 |
| BVFC 10/10 2V | 825 | 592 | 852 | 333 | 291 | 30 | 725 | 486 | 29 |
| BVFC 12/12 | 951 | 678 | 970,5 | 400 | 345 | 30 | 851 | 573 | 29 |
| BVFC 12/12 2V | 951 | 678 | 970,5 | 400 | 345 | 30 | 851 | 573 | 29 |
| BVFC 15/15 | 1100 | 802 | 1103,5 | 483 | 404,5 | 30 | 1009 | 702 | 29 |
| BVFC 15/15 2V | 1100 | 802 | 1103,5 | 483 | 404,5 | 30 | 1009 | 702 | 29 |
| BVFC 18/18 | 1270 | 922 | 1279,5 | 561,5 | 479,5 | 30 | 1178,6 | 822 | 29 |
| BVFC 18/18 2V | 1270 | 922 | 1279,5 | 561,5 | 479,5 | 30 | 1178,6 | 822 | 29 |

| Modèle | K | L | M | N | O | P |
|---|---|---|---|---|---|---|
| BVFC 9/9 | 970 | 890 | 721,5 | 60 | 80,5 | 219,3 |
| BVFC 9/9 2V | 970 | 890 | 721,5 | 60 | 80,5 | 219,3 |
| BVFC 10/10 | 1029 | 949 | 766,5 | 60 | 76,5 | 224,3 |
| BVFC 10/10 2V | 1029 | 949 | 766,5 | 60 | 76,5 | 224,3 |
| BVFC 12/12 | 1147 | 1067 | 891,5 | 60 | 72,5 | 260 |
| BVFC 12/12 2V | 1147 | 1067 | 891,5 | 60 | 72,5 | 260 |
| BVFC 15/15 | 1280 | 1200 | 1041,5 | 60 | 102,8 | 295 |
| BVFC 15/15 2V | 1280 | 1200 | 1041,5 | 60 | 102,8 | 295 |
| BVFC 18/18 | 1456 | 1376 | 1211 | 60 | 92 | 350,5 |
| BVFC 18/18 2V | 1456 | 1376 | 1211 | 60 | 92 | 350,5 |